KONDENSAT/GAZ/OLEJ/PELLET/DREWNO

DUALINOX

IZOLOWANY SYSTEM KOMINOWY

PIECE – KOMINKI – KOTŁY

cheminées Poujoulat

Kominy na całe życie

POUJOULAT SP. Z O.O.
UL. OLSZANKOWA 45 05-120 LEGIONOWO
Tel. +48 22 774 06 25
biuro@poujoulat.pl

poujoulat.pl

www.skantrees.com – Edycja Wrzesień, 2020

DUALINOX

IZOLOWANY SYSTEM DWUŚCIENNY DO URZĄDZEŃ GRZEWCZYCH NA GAZ, OLEJ ORAZ PALIWA STAŁE

BUDOWA SYSTEMU

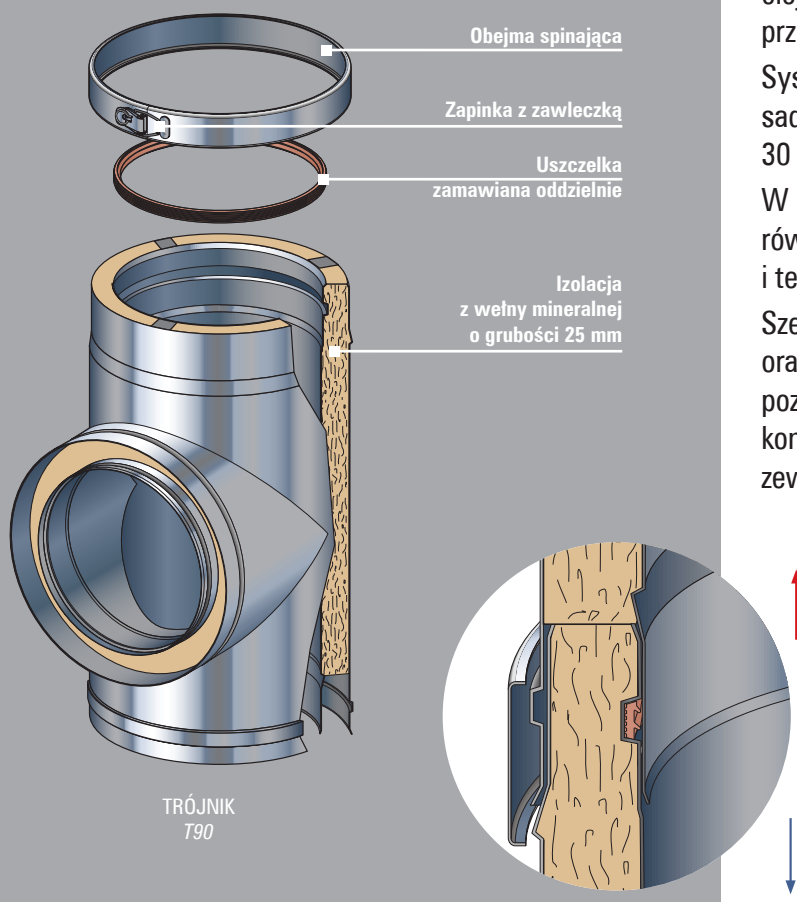

TRÓJNIK
T90

System kominowy DUALINOX przeznaczony jest do odprowadzania spalin z urządzeń grzewczych na gaz, olej oraz paliwa stałe (drewno, pellet) przy ciągłej temperaturze spalin do 450 °C.

System DUALINOX odporny jest na pożar sadzy (temperatura +1000°C przez okres 30 minut).

W połączeniu z uszczelkami można go również stosować w nadciśnieniu do 200 Pa i temperaturze do 200° C.

Szeroka gama akcesoriów montażowych oraz dostępność systemu w 19 średnicach pozwala na wykonanie każdej instalacji kominowej zarówno wewnątrz jak i na zewnątrz budynku.

INFORMACJE TECHNICZNE

wew Ø	80	100	130	150	160	180	200	230	250	300	350	400	450	500	550	600	650	700	750
zew Ø	130	150	180	200	210	230	250	280	300	350	400	450	500	550	600	650	700	750	800
płaszcz wewnętrzny	AISI 316L																		
	4/10												5/10				8/10		
płaszcz zewnętrzny	AISI 304																		
	4/10												5/10				8/10		
izolacja	25 mm wełna mineralna o gęstości 100 kg/m³																		
połączenie	kielichowo-stożkowe (50 mm) z obejmą spinającą zabezpieczoną zawleczką																		
paliwo	gaz, olej, drewno, pellet																		

KONDENSAT/GAZ/OLEJ/PELLET/DREWNO

TECHNOLOGIA

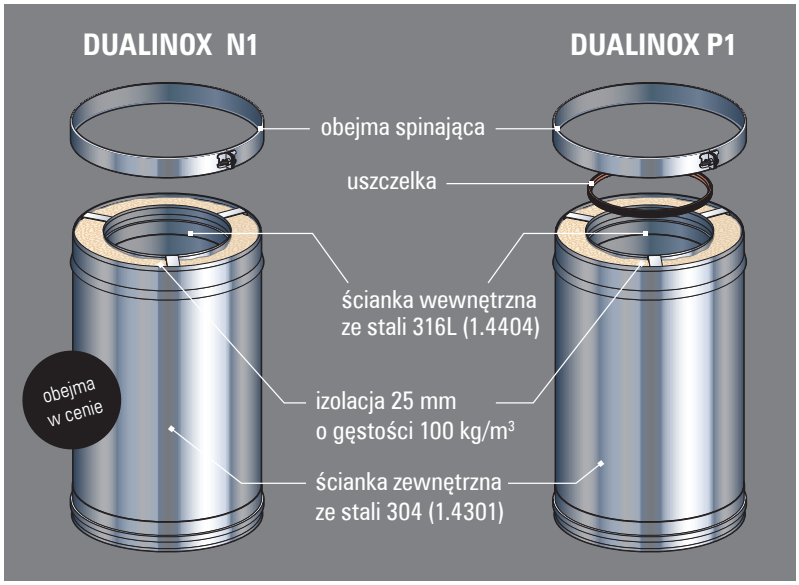

SPECYGIKACJA TECHNICZNA

- Ciągła izolacja kominowa o grubości 25 mm i gęstości 100 kg/m³. Po zainstalowaniu nie ma mostków termicznych.
- Kompletny system przebadany przez Laboratorium CERIC, posiadający znak CE objęty jest 5 letnią gwarancją.
- Odporny na korozję międzykrystaliczną dzięki stali kwasoodpornej 316L (austenitycznej, wysoce polerowanej).
- Charakteryzujący się wysoką sprawnością podczas uruchamiania i wygaszania urządzenia grzewczego.
- Standardowo wyposażony w obejmy spinające.

POUJOULAT

- Gwarancja 5 lat na system kominowy
- Wysoki opór termiczny
- Właściwości samooczyszczające
- Najwyższej jakości stal

KOLOR RAL

Malowanie proszkowe komina na dowolny kolor RAL
(kolor może nieznacznie odbiegać od wzornika)

DOPŁATA +20% CENY

IZOLACJA 50mm

Dodatkowa warstwa izolacji
(o szczegóły zapytaj Dział sprzedaży)

DOPŁATA +30% CENY

DUALINOX bez uszczelki	0071-CPD-0038 z uszczelką
Ø80-Ø300	Ø80-Ø300
T250 N1 W V2 L50040 O20	T200 P1 W V2 L50040 O20
T450 N1 D V2 L50040 G75	
Ø350-Ø400	Ø350-Ø400
T250 N1 W V2 L50040 O30	T200 P1 W V2 L50040 O30
T450 N1 D V2 L50040 G115	
Ø450	Ø450
T250 N1 W V2 L50050 O30	T200 P1 W V2 L50050 O30
T450 N1 D V2 L50050 G115	
Ø500-Ø600	Ø500-Ø600
T250 N1 W V2 L50050 O40	T200 P1 W V2 L50050 O40
T450 N1 D V2 L50050 G150	
Ø650-Ø750	Ø650-Ø750
T250 N1 W V2 L50080 O80	T200 P1 W V2 L50080 O80
T450 N1 D V2 L50080 G300	

ŚREDNICE

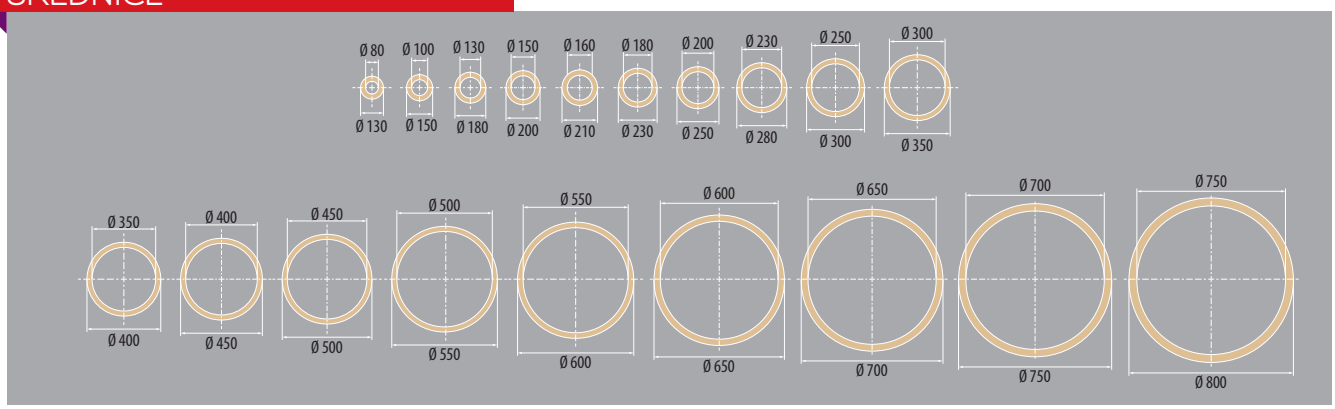

INSTALACJA ZEWNĘTRZNA
KOMINY PRZEMYSŁOWE

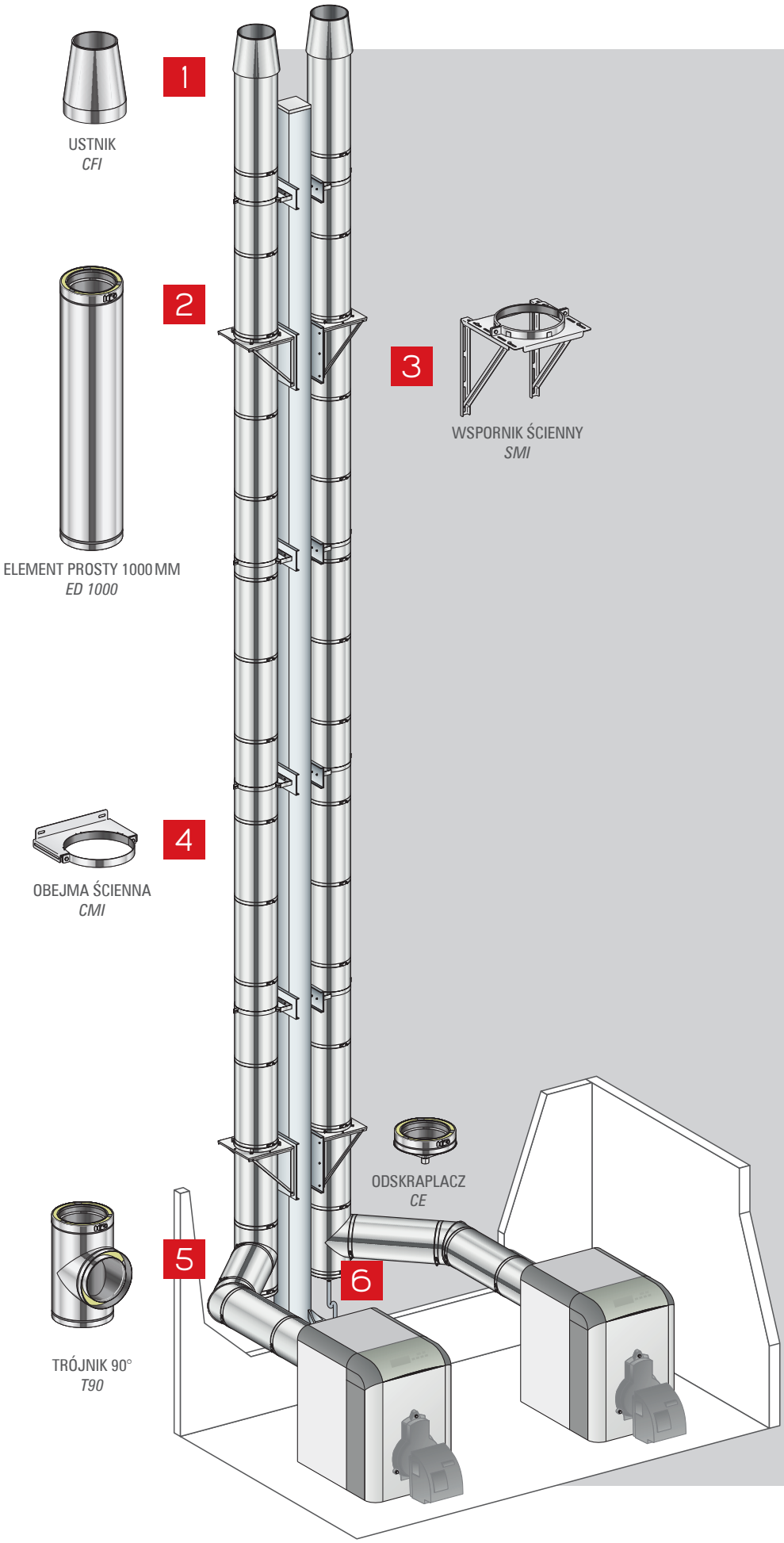

INSTALACJA WSPORNIKÓW

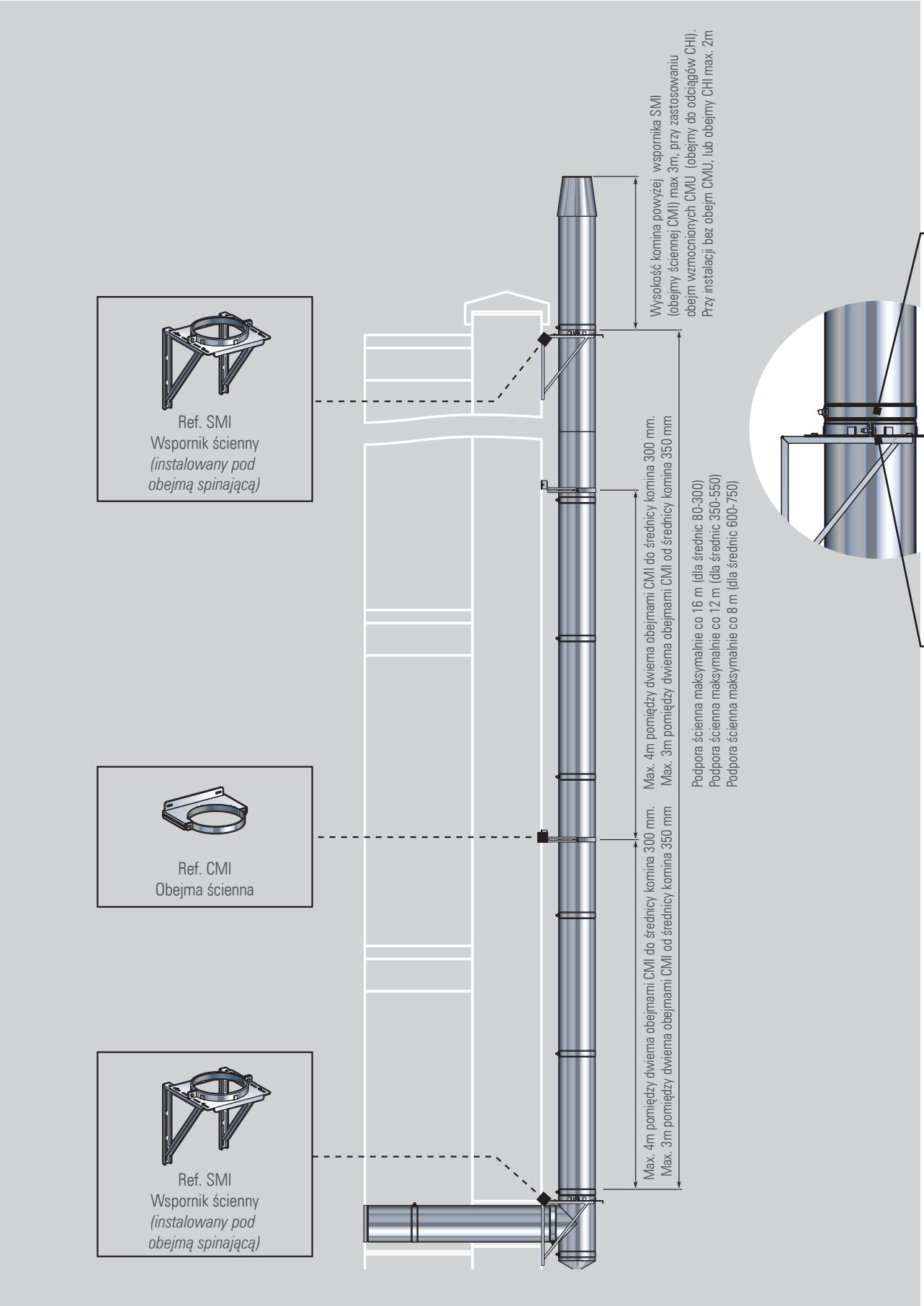

PRZYKŁADOWE INSTALACJE DOMY JEDNORODZINNE

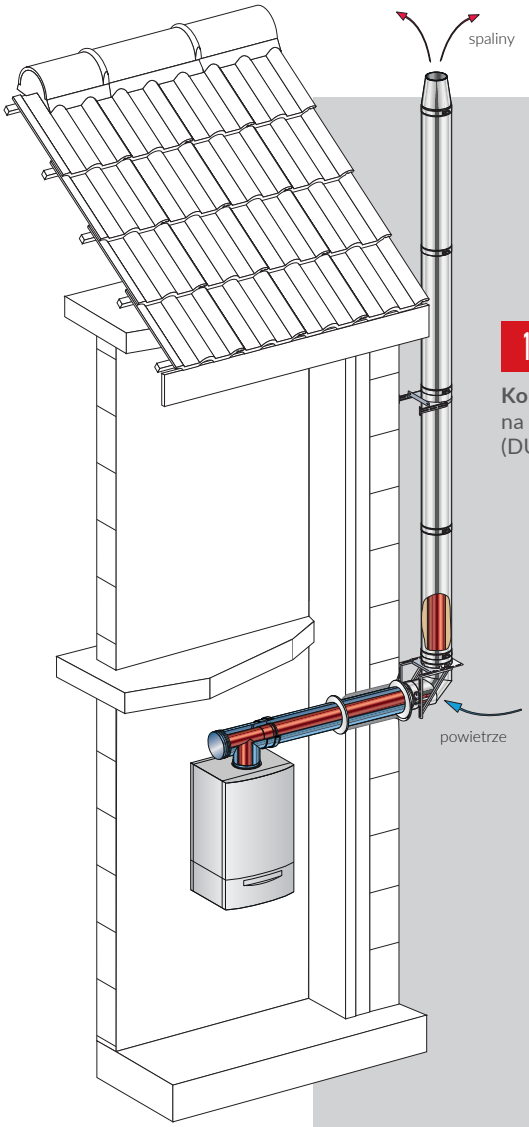

1

Komin izolowany DUALINOX
na zewnątrz budynku; podłączenie
(DUALIS E.I.)

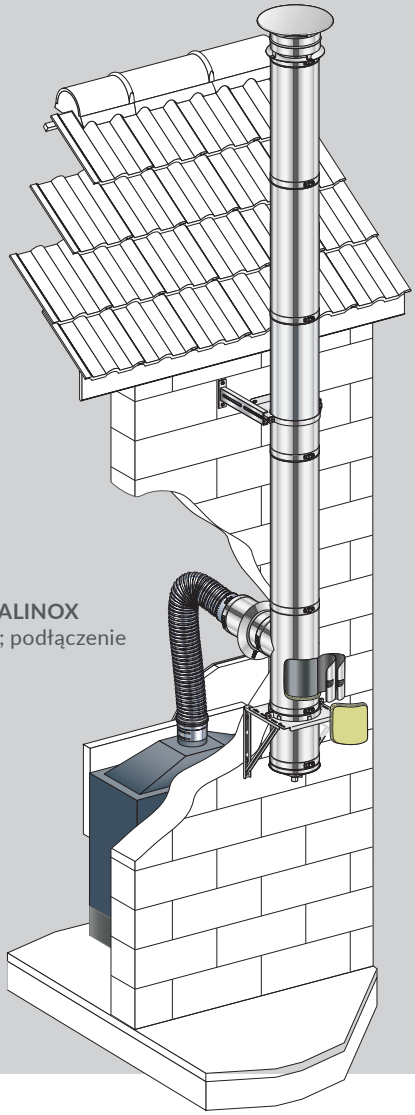

2

Komin izolowany DUALINOX
na zewnątrz budynku; podłączenie
(STARFLEX KIT I)

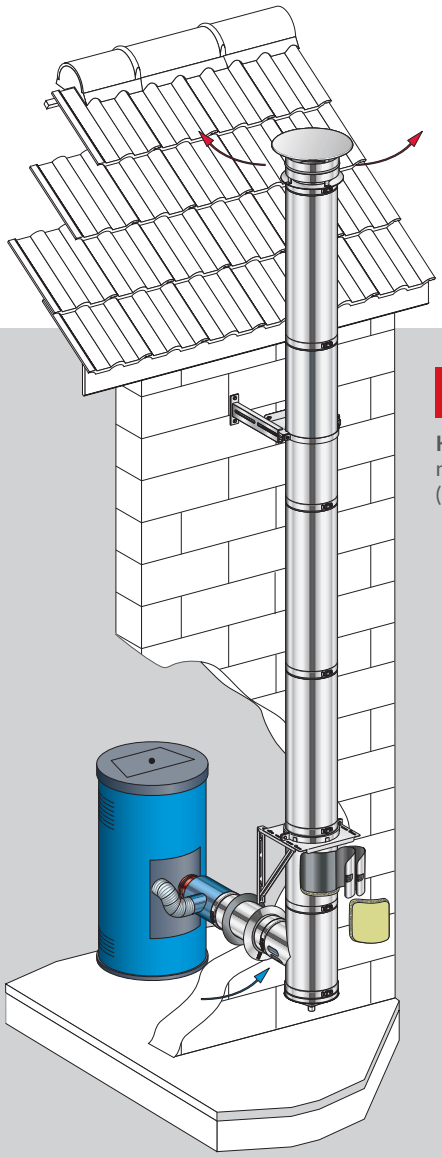

3

Komin izolowany DUALINOX
na zewnątrz budynku; podłączenie (BI-PELLET)

4

Komin izolowany DUALINOX
wewnątrz budynku; podłączenie (EASINOX)

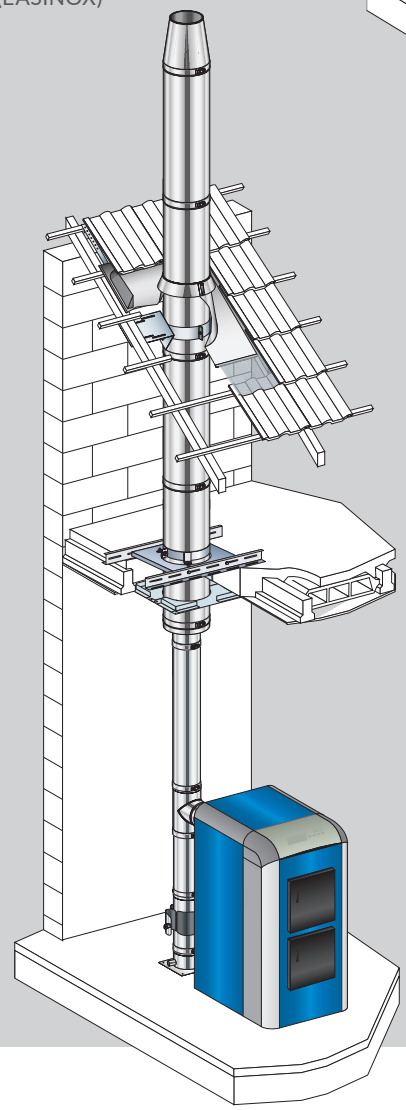

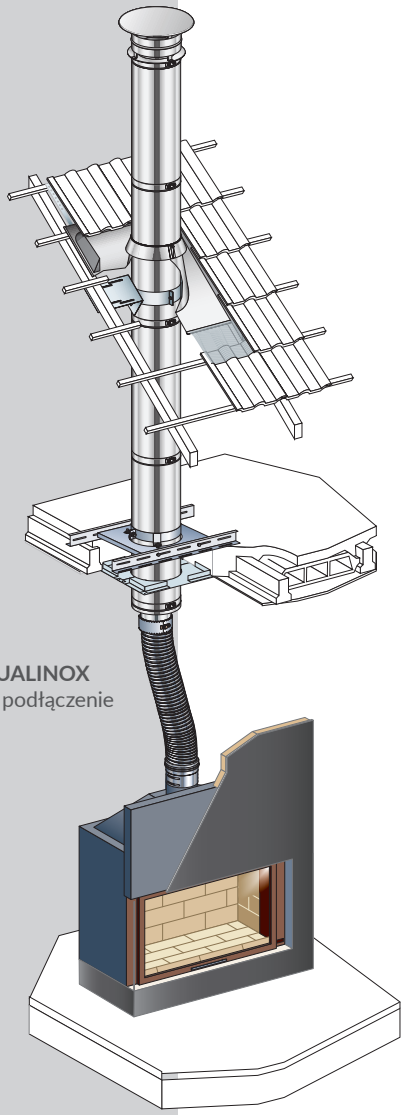

5

Komin izolowany DUALINOX
wewnątrz budynku; podłączenie (STARFLEX KIT I)

OBLICZANIE PRZESUNIĘĆ

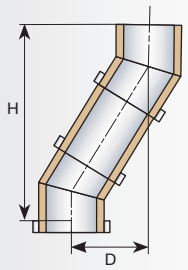

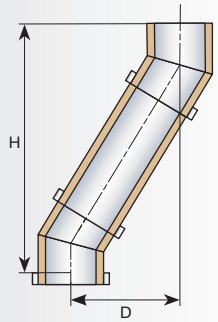

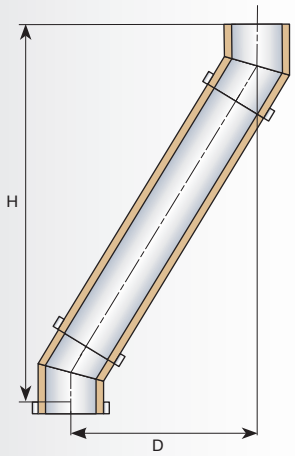

		80	100	130	150	160	180
EC 3	H	309	325	325	340	340	355
	D	8	9	9	9	9	9
+ED250	H	505	521	521	536	536	551
	D	19	20	20	20	20	20
+ED500	H	755	771	771	786	786	801
	D	28	29	29	29	29	29
+ED1000	H	1254	1270	1270	1285	1285	1300
	D	58	59	59	59	59	59
EC 15	H	304	320	320	334	334	350
	D	40	42	42	44	44	46
+ED250	H	493	509	509	523	523	539
	D	91	93	93	95	95	97
+ED500	H	735	751	751	765	765	781
	D	155	157	157	159	159	161
+ED1000	H	1218	1234	1234	1248	1248	1264
	D	285	287	287	289	289	291
EC 30	H	342	349	364	372	372	389
	D	91	93	97	99	99	104
+ED250	H	512	519	534	542	542	559
	D	189	191	195	197	197	202
+ED500	H	728	735	750	758	758	775
	D	314	316	320	322	322	327
+ED1000	H	1161	1168	1183	1191	1191	1208
	D	564	566	570	572	572	577
EC 42	H	348	364	384	374	374	421
	D	133	139	147	143	143	161
+ED250	H	479	495	515	505	505	552
	D	279	285	293	289	289	307
+ED500	H	646	662	682	672	672	719
	D	464	470	478	474	474	492
+ED1000	H	981	997	1017	1007	1007	1054
	D	836	842	850	846	846	864
EC 45	H	341	356	376	366	366	412
	D	141	147	156	152	152	170
+ED250	H	480	495	515	505	505	551
	D	280	286	295	291	291	309
+ED500	H	656	671	691	681	681	727
	D	456	462	471	467	467	485
+ED1000	H	1010	1025	1045	1035	1035	1081
	D	810	816	825	821	821	839
EC 87	H	346	367	426	447	447	478
	D	328	347	404	424	424	454
+ED250	H	357	378	437	458	458	489
	D	524	543	600	620	620	650
+ED500	H	366	387	446	467	467	498
	D	774	793	850	870	870	900
+ED1000	H	396	417	476	497	497	528
	D	1273	1292	1349	1369	1369	1399
EC 90	H	332	352	410	430	430	460
	D	332	352	410	430	430	460
+ED250	H	332	352	410	430	430	460
	D	532	552	610	630	630	660
+ED500	H	332	352	410	430	430	460
	D	782	802	860	880	880	910
+ED1000	H	332	352	410	430	430	460
	D	1282	1302	1360	1380	1380	1410

200	230	250	300	350	400	450	500	550	600	650	700	750
356	363	370	384	397	397	423	437	450	463	476	489	502
9	9	10	10	10	10	11	11	12	12	12	13	13
552	559	566	580	593	593	619	633	646	659	672	685	698
20	20	21	21	21	21	22	22	23	23	23	24	24
802	809	816	830	843	843	869	883	896	909	922	935	948
29	29	30	30	30	30	31	31	32	32	32	33	33
1301	1308	1315	1329	1342	1342	1368	1382	1395	1408	1421	1434	1447
59	59	60	60	60	60	61	61	62	62	62	63	63
350	357	364	378	391	391	416	429	442	455	468	481	494
46	47	48	50	51	51	55	57	58	60	62	63	65
539	546	553	567	580	580	605	618	631	644	657	670	683
97	98	99	101	102	102	106	108	109	111	113	114	116
781	788	795	809	822	822	847	860	873	886	899	912	925
161	162	163	165	166	166	170	172	173	175	177	178	180
1264	1271	1278	1292	1305	1305	1330	1343	1356	1369	1382	1395	1408
291	292	293	295	296	296	300	302	303	305	307	308	310
404	401	423	449	474	499	525	547	575	599	625	650	674
108	107	113	120	126	133	140	146	154	160	168	174	181
574	571	593	619	644	669	695	717	745	769	795	820	844
206	205	211	218	224	231	238	244	252	258	266	272	279
790	787	809	835	860	885	911	933	961	985	1011	1036	1060
331	330	336	343	349	356	363	369	377	383	391	397	404
1223	1220	1242	1268	1293	1318	1344	1366	1394	1418	1444	1469	1493
581	580	586	593	599	606	613	619	627	633	641	647	654
435	454	472	509	543	580	611	653	688	723	760	778	743
166	174	181	195	208	222	234	250	263	277	291	298	285
566	585	603	640	674	711	742	784	819	854	891	909	874
312	320	327	341	354	368	380	396	409	423	437	444	431
733	752	770	807	841	878	909	951	986	1021	1058	1076	1041
497	505	512	526	539	553	565	581	594	608	622	629	616
1068	1087	1105	1142	1176	1213	1244	1286	1321	1356	1393	1411	1376
869	877	884	898	911	925	937	953	966	980	994	1001	988
426	445	462	498	532	567	599	639	673	708	744	762	727
176	184	191	206	220	235	248	265	279	293	308	316	301
565	584	601	637	671	706	738	778	812	847	883	901	866
315	323	330	345	359	374	387	404	418	432	447	455	440
741	760	777	813	847	882	914	954	988	1023	1059	1077	1042
491	499	506	521	535	550	563	580	594	608	623	631	616
1095	1114	1131	1167	1201	1236	1268	1308	1342	1377	1413	1431	1396
845	853	860	875	889	904	917	934	948	962	977	985	970
499	529	551	603	655	706	806	806	856	906			
473	502	523	571	621	670	765	765	811	860			
510	540	562	614	666	717	817	817	867	917			
669	698	719	767	817	866	961	961	1007	1056			
519	549	571	623	675	726	826	826	876	926			
919	948	969	1017	1067	1116	1211	1211	1257	1306			
549	579	601	653	705	756	856	856	906	956			
1418	1447	1468	1516	1566	1615	1710	1710	1756	1805			
480	510	530	580	630	680	730	780	830	813			
480	510	530	580	630	680	730	780	830	813			
480	510	530	580	630	680	730	780	830	813			
680	710	730	780	830	880	930	980	1030	1013			
480	510	530	580	630	680	730	780	830	813			
930	960	980	1030	1080	1130	1180	1230	1280	1263			
480	510	530	580	630	680	730	780	830	813			
1430	1460	1480	1530	1580	1630	1680	1730	1780	1763			

OBLICZANIE PRZESUNIĘĆ

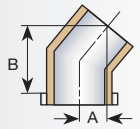

		80	100	130	150	160	180
KOLANO							
EC 3	A	3	3	3	3	3	3
	B	155	163	163	170	170	178
EC 15	A	13	14	14	15	15	16
	B	153	161	161	168	168	176
EC 30	A	32	33	35	36	36	38
	B	173	177	185	188	188	197
EC 42	A	49	52	56	54	54	62
	B	181	189	199	194	194	217
EC 45	A	52	55	59	57	57	66
	B	178	186	196	191	191	214
EC 87	A	139	149	178	188	188	203
	B	197	207	236	247	247	262
EC 90	A	139	149	178	188	188	203
	B	193	203	232	242	242	257

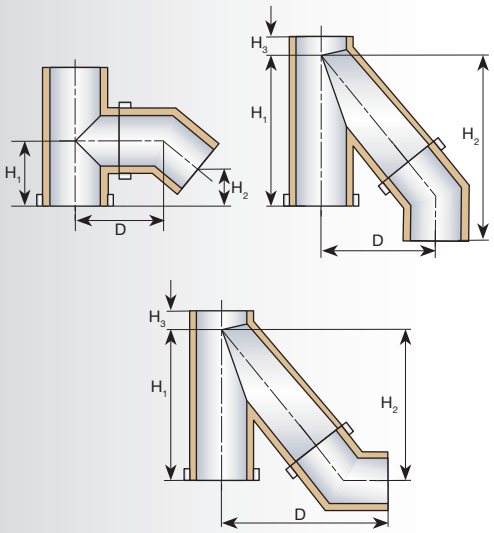

		80	100	130	150	160	180	200	230
TRÓJNK + KOLANO									
T90 + EC90	H_1	150	150	250	250	250	250	250	250
	D	331	349	374	379	396	417	434	458
	H_2	60	57	153	155	150	146	143	138
T135 + EC45 (poziom)	H_1	310	310	360	410	415	445	445	530
	D	364	394	432	441	458	499	506	622
	H_2	238	263	295	307	317	351	354	466
	H_3	90	90	90	90	85	105	105	120
T135 + EC45 (pion)	H_1	310	310	360	410	415	445	445	530
	D	238	263	295	307	317	351	354	466
	H_2	364	394	432	441	458	499	506	622
	H_3	90	90	90	90	85	105	105	120

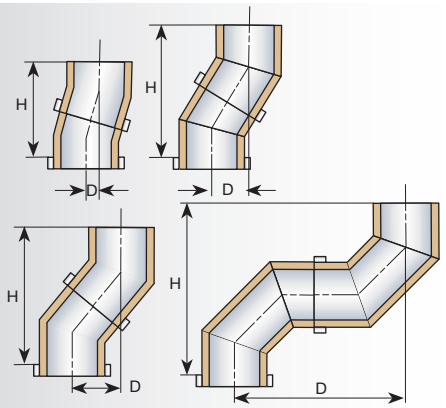

KOLANO + KOLANO									
EC15 + EC15	H	318,5	330	330	346	350	361,5	363,5	346
	D	42	43,5	43,5	45	46	47,5	48	45,5
EC30 + EC30	H	249	358	373	377	377	395,5	410,5	428
	D	93,5	96	100	101	101	106	110	114,5
EC45 + EC45	H	334,5	365	382	384	389	425	431	450,5
	D	138,5	151	158	159	161	176	178,5	186,5
EC87 + EC87 EC90 + EC90	H	343	358	393,5	429	438,5	471	478	513
	D	343	358	393,5	429	438,5	471	478	513

200	230	250	300	350	400	450	500	550	600	650	700	750
3	3	3	4	4	4	5	5	5	5	5	5	6
178	182	185	192	199	199	212	218	225	231	238	245	251
16	17	17	18	19	19	22	22	24	25	26	26	27
176	180	183	190	196	196	209	216	222	228	235	241	248
40	40	43	46	49	53	56	59	63	66	70	73	76
205	203	214	227	240	252	265	276	290	302	315	328	340
65	70	72	79	86	93	100	109	113	121	128	131	124
224	234	243	261	278	297	312	333	351	368	387	396	378
69	74	77	84	91	98	98	115	120	128	135	139	132
221	230	239	257	274	292	292	327	345	362	380	389	372
213	227	238	263	288	313	360	360	384	408			
272	287	298	323	349	374	424	424	449	474			
213	228	238	263	288	313	338	363	388	379			
267	282	292	317	342	367	392	417	442	433			

250	300
250	300
477	520
135	178
530	715
631	684
469	511
120	135
530	715
469	511
631	684
120	135
369,5	371,5
48,5	49
429	451,5
115	121
472,5	501,5
195,5	207,5
534,5	590
534,5	590

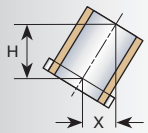

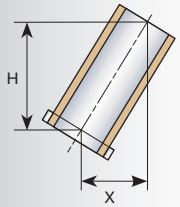

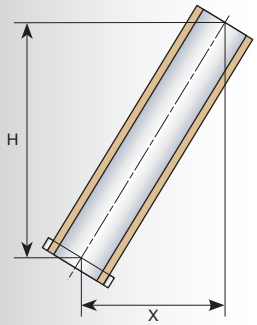

		3°	15°	30°	42°	45°	87°	90°
ELEMENT PROSTY								
ED 250	H	196	189	170	131	139	11	0
	X	11	51	98	146	139	196	200
ED 500	H	446	431	386	298	315	20	0
	X	20	115	223	331	315	446	450
ED 1000	H	945	914	819	633	669	50	0
	X	50	245	473	703	669	945	950

WYKAZ ELEMENTÓW

WYKOŃCZENIE GÓRNE

CFI

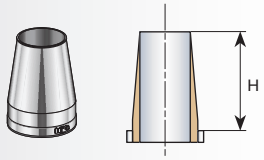

USTNIK

Ø	80	100	130	150	160	180	200
Ref.	CFI - 80 DU	CFI - 100 DU	CFI - 130 DU	CFI - 150 DU	CFI - 160 DU	CFI - 180 DU	CFI - 200 DU
Kod	28 080 085	28 100 085	28 130 085	28 150 085	28 160 085	28 180 085	28 200 085
H				300			
Waga [kg]	1,7	1,7	1,8	2	2,1	2,2	2,5

FH

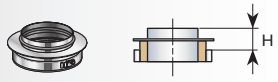

PIERŚCIEŃ NASADOWY

Ø	80	100	130	150	160	180	200
Ref.	FH - 80 DU	FH - 100 DU	FH - 130 DU	FH - 150 DU	FH - 160 DU	FH - 180 DU	FH - 200 DU
Kod	28 080 099	28 100 099	28 130 099	28 150 099	28 160 099	28 180 099	28 200 099
H				100			
Waga [kg]	0,3	0,3	0,4	0,5	0,5	0,5	0,6

CPI

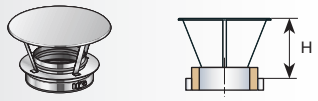

DASZEK

Ø	80	100	130	150	160	180	200
Ref.	CPI - 80 DU	CPI - 100 DU	CPI - 130 DU	CPI - 150 DU	CPI - 160 DU	CPI - 180 DU	CPI - 200 DU
Kod	28 080 087	28 100 087	28 130 087	28 150 087	28 160 087	28 180 087	28 200 087
H				200			
Waga [kg]	2	2,2	2,2	2,8	2,8	2,9	2,9

CAI

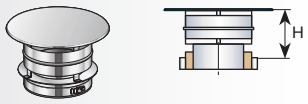

DASZEK SPECJALNY

Ø	80	100	130	150	160	180	200
Ref.	CAI - 80 DU	CAI - 100 DU	CAI - 130 DU	CAI - 150 DU	CAI - 160 DU	CAI - 180 DU	CAI - 200 DU
Kod	28 080 037	28 100 037	28 130 037	28 150 037	28 160 037	28 180 037	28 200 037
H				205			
Waga [kg]	2,2	2,3	2,5	3	3	3,2	3,2

CPOI

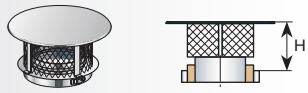

DASZEK SPECJALNY

Ø	80	100	130	150	160	180	200
Ref.	CPOI - 80 DU	CPOI - 100 DU	CPOI - 130 DU	CPOI - 150 DU	CPOI - 160 DU	CPOI - 180 DU	CPOI - 200 DU
Kod	28 080 086	28 100 086	28 130 086	28 150 086	28 160 086	28 180 086	28 200 086
H				205			
Waga [kg]							

230	250	300	350	400	450	500	550	600	650	700	750
CFI - 230 DU	CFI - 250 DU	CFI - 300 DU	CFI - 350 DU	CFI - 400 DU	CFI - 450 DU	CFI - 500 DU	CFI - 550 DU	CFI - 600 DU	CFI - 650 DU	CFI - 700 DU	CFI - 750 DU
28 230 085	28 250 085	28 300 085	28 350 085	28 400 085	28 450 085	28 500 085	28 550 085	28 600 085	28 650 085	28 700 085	28 750 085
380											
2,9	3,1	3,6	4,5	5	5,8	6,3	6,8	7,3	9,6	10,2	10,9

230	250	300	350	400	450	500	550	600	650	700	750
FH - 230 DU	FH - 250 DU	FH - 300 DU	FH - 350 DU	FH - 400 DU	FH - 450 DU	FH - 500 DU	FH - 550 DU	FH - 600 DU	FH - 650 DU	FH - 700 DU	FH - 750 DU
28 230 099	28 250 099	28 300 099	28 350 099	28 400 099	28 450 099	28 500 099	28 550 099	28 600 099	28 650 099	28 700 099	28 750 099
100											
0,6	0,7	0,9	1	1,1	1,5	1,6	1,8	1,9	2,4	2,6	2,8

230	250	300	350	400	450	500	550	600	650	700	750
CPI - 230 DU	CPI - 250 DU	CPI - 300 DU	CPI - 350 DU	CPI - 400 DU	CPI - 450 DU	CPI - 500 DU	CPI - 550 DU	CPI - 600 DU	CPI - 650 DU	CPI - 700 DU	CPI - 750 DU
28 230 087	28 250 087	28 300 087	28 350 087	28 400 087	28 450 087	28 500 087	28 550 087	28 600 087	28 650 087	28 700 087	28 750 087
200				260							
3	3,1	4,1	4,3	6,3	6,7	6,9	8,4	10,8	10,8	10,8	10,8

230	250	300	350	400	450	500	550	600	650	700	750
CAI - 230 DU	CAI - 250 DU	CAI - 300 DU	CAI - 350 DU	CAI - 400 DU	CAI - 450 DU	CAI - 500 DU	CAI - 550 DU	CAI - 600 DU	CAI - 650 DU	CAI - 700 DU	CAI - 750 DU
28 230 037	28 250 037	28 300 037	28 350 037	28 400 037	28 450 037	28 500 037	28 550 037	28 600 037	28 650 037	28 700 037	28 750 037
205				245							
3,4	3,4	4,6	4,8	6,9	7,3	7,5	9,1	8,6	9,7	10,8	11,8

230	250	300	350	400	450	500	550	600	650	700	750
CPOI - 230 DU	CPOI - 250 DU	CPOI - 300 DU	CPOI - 350 DU	CPOI - 400 DU	CPOI - 450 DU	CPOI - 500 DU	CPOI - 550 DU	CPOI - 600 DU	CPOI - 650 DU	CPOI - 700 DU	CPOI - 750 DU
28 230 086	28 250 086	28 300 086	28 350 086	28 400 086	28 450 086	28 500 086	28 550 086	28 600 086	28 650 086	28 700 086	28 750 086
205				245							

WYKAZ ELEMENTÓW

PED 800

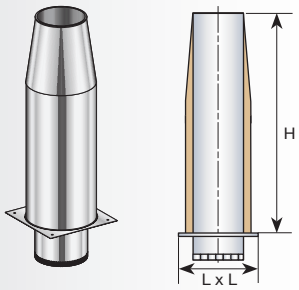

PRZEDŁUŻENIE KOMINA

Ø	80	100	130	150	160	180	200
Ref.	PED 800 - 80 DU	PED 800 - 100 DU	PED 800 - 130 DU	PED 800 - 150 DU	PED 800 - 160 DU	PED 800 - 180 DU	PED 800 - 200 DU
Kod	28 080 018	28 100 018	28 130 018	28 150 018	28 160 018	28 180 018	28 200 018
H				800			
L x L		250x250	280x280	300x300	300x300	330x330	350x350
Waga [kg]	2,3	2,8	3,4	3,9	4,2	4,7	5,0

ELEMENTY PROSTE

ED 250

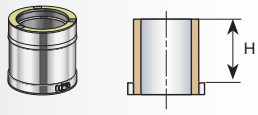

ELEMENT PROSTY 250 MM

Ø	80	100	130	150	160	180	200
Ref.	ED 250 - 80 DU	ED 250 - 100 DU	ED 250 - 130 DU	ED 250 - 150 DU	ED 250 - 160 DU	ED 250 - 180 DU	ED 250 - 200 DU
Kod	28 080 003	28 100 003	28 130 003	28 150 003	28 160 003	28 180 003	28 200 003
H				196			
Waga [kg]	0,7	0,9	1,1	1,2	1,3	1,5	1,6

ED 500

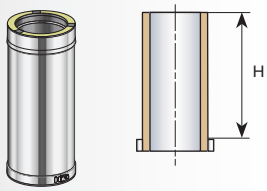

ELEMENT PROSTY 500 MM

Ø	80	100	130	150	160	180	200
Ref.	ED 500 - 80 DU	ED 500 - 100 DU	ED 500 - 130 DU	ED 500 - 150 DU	ED 500 - 160 DU	ED 500 - 180 DU	ED 500 - 200 DU
Kod	28 080 004	28 100 004	28 130 004	28 150 004	28 160 004	28 180 004	28 200 004
H				446			
Waga [kg]	1,4	1,7	2,1	2,4	2,6	2,9	3,1

ED 1000

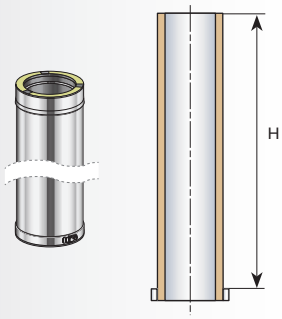

ELEMENT PROSTY 1000 MM

Ø	80	100	130	150	160	180	200
Ref.	ED 1000 - 80 DU	ED 1000 - 100 DU	ED 1000 - 130 DU	ED 1000 - 150 DU	ED 1000 - 160 DU	ED 1000 - 180 DU	ED 1000 - 200 DU
Kod	28 080 005	28 100 005	28 130 005	28 150 005	28 160 005	28 180 005	28 200 005
H				946			
Waga [kg]	2,9	3,5	4,3	4,9	5,3	5,8	6,3

ER 20-25

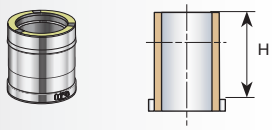

ELEMENT REGULOWANY 200-250 MM

Ø	80	100	130	150	160	180	200
Ref.	ER 250 - 80 DU	ER 250 - 100 DU	ER 250 - 130 DU	ER 250 - 150 DU	ER 250 - 160 DU	ER 250 - 180 DU	ER 250 - 200 DU
Kod	28 080 027	28 100 027	28 130 027	28 150 027	28 160 027	28 180 027	28 200 027
H_{min}				142			
H_{max}				192			
Waga [kg]	0,9	1,0	1,3	1,5	1,6	1,7	1,9

230	250	300	350	400	450	500	550	600	650	700	750
PED 800 - 230 DU	PED 800 - 250 DU	PED 800 - 300 DU	PED 800 - 350 DU	PED 800 - 400 DU	PED 800 - 450 DU	PED 800 - 500 DU	PED 800 - 550 DU	PED 800 - 600 DU	PED 800 - 650 DU	PED 800 - 700 DU	PED 800 - 750 DU
28 230 018	28 250 018	28 300 018	28 350 018	28 400 018	28 450 018	28 500 018	28 550 018	28 600 018	28 650 018	28 700 018	28 750 018
		800			880						
350x350	400x400										
5,6	6,1	7,2	8,3	9,4	12,4	13,7	15,0	16,3	22,9	24,7	26,4

230	250	300	350	400	450	500	550	600	650	700	750
ED 250 - 230 DU	ED 250 - 250 DU	ED 250 - 300 DU	ED 250 - 350 DU	ED 250 - 400 DU	ED 250 - 450 DU	ED 250 - 500 DU	ED 250 - 550 DU	ED 250 - 600 DU	ED 250 - 650 DU	ED 250 - 700 DU	ED 250 - 750 DU
28 230 003	28 250 003	28 300 003	28 350 003	28 400 003	28 450 003	28 500 003	28 550 003	28 600 003	28 650 003	28 700 003	28 750 003
196											
1,8	1,9	2,2	2,6	2,9	3,9	4,3	4,7	5,1	7,2	7,7	8,2

230	250	300	350	400	450	500	550	600	650	700	750
ED 500 - 230 DU	ED 500 - 250 DU	ED 500 - 300 DU	ED 500 - 350 DU	ED 500 - 400 DU	ED 500 - 450 DU	ED 500 - 500 DU	ED 500 - 550 DU	ED 500 - 600 DU	ED 500 - 650 DU	ED 500 - 700 DU	ED 500 - 750 DU
28 230 004	28 250 004	28 300 004	28 350 004	28 400 004	28 450 004	28 500 004	28 550 004	28 600 004	28 650 004	28 700 004	28 750 004
446											
3,5	3,7	4,5	5,2	5,9	7,8	8,6	9,4	10,2	14,3	15,4	16,5

230	250	300	350	400	450	500	550	600	650	700	750
ED 1000 - 230 DU	ED 1000 - 250 DU	ED 1000 - 300 DU	ED 1000 - 350 DU	ED 1000 - 400 DU	ED 1000 - 450 DU	ED 1000 - 500 DU	ED 1000 - 550 DU	ED 1000 - 600 DU	ED 1000 - 650 DU	ED 1000 - 700 DU	ED 1000 - 750 DU
28 230 005	28 250 005	28 300 005	28 350 005	28 400 005	28 450 005	28 500 005	28 550 005	28 600 005	28 650 005	28 700 005	28 750 005
946											
7,0	7,6	9,0	10,4	11,7	15,5	18,1	18,8	20,4	28,7	30,8	32,9

230	250	300	350	400	450	500	550	600	650	700	750
ER 250 - 230 DU	ER 250 - 250 DU	ER 250 - 300 DU	ER 250 - 350 DU	ER 250 - 400 DU	ER 250 - 450 DU	ER 250 - 500 DU	ER 250 - 550 DU	ER 250 - 600 DU	ER 250 - 650 DU	ER 250 - 700 DU	ER 250 - 750 DU
28 230 027	28 250 027	28 300 027	28 350 027	28 400 027	28 450 027	28 500 027	28 550 027	28 600 027	28 650 027	28 700 027	28 750 027
142											
192											
2,1	2,3	2,7	3,1	3,5	4,7	5,1	5,6	6,1	8,6	9,7	9,9

WYKAZ ELEMENTÓW

ER 30-45

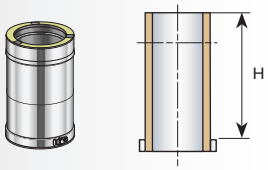

ELEMENT REGULOWANY 300-450 MM

Ø	80	100	130	150	160	180	200
Ref.	ER 500 - 80 DU	ER 500 - 100 DU	ER 500 - 130 DU	ER 500 - 150 DU	ER 500 - 160 DU	ER 500 - 180 DU	ER 500 - 200 DU
Kod	28 080 044	28 100 044	28 130 044	28 150 044	28 160 044	28 180 044	28 200 044
H_{min}				242			
H_{max}				392			
Waga [kg]	1,4	1,7	2,1	2,4	2,6	2,9	3,1

SILL

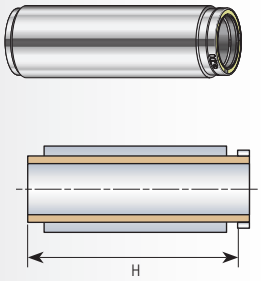

TŁUMIK

Ø	80	100	130	150	160	180	200
Ref.	SILL - 80 DU	SILL - 100 DU	SILL - 130 DU	SILL - 150 DU	SILL - 160 DU	SILL - 180 DU	SILL - 200 DU
Kod	28 080 058	28 100 058	28 130 058	28 150 058	28 160 058	28 180 058	28 200 058
H_{min}			846			946	1046
Waga [kg]	5,8	6,2	7,0	7,5	7,8	8,4	9,2

KOLANA

EC 3

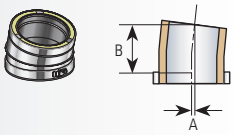

KOLANO 3°

Ø	80	100	130	150	160	180	200
Ref.	EC 3 - 80 DU	EC 3 - 100 DU	EC 3 - 130 DU	EC 3 - 150 DU	EC 3 - 160 DU	EC 3 - 180 DU	EC 3 - 200 DU
Kod	28 080 002	28 100 002	28 130 002	28 150 002	28 160 002	28 180 002	28 200 002
A	3	3	3	3	3	3	3
B	155	163	163	170	170	178	178
Waga [kg]	1,4	1,6	2,2	2,4	2.5	2,7	3,2

EC 15

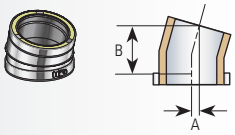

KOLANO 15°

Ø	80	100	130	150	160	180	200
Ref.	EC 15 - 80 DU	EC 15 - 100 DU	EC 15 - 130 DU	EC 15 - 150 DU	EC 15 - 160 DU	EC 15 - 180 DU	EC 15 - 200 DU
Kod	28 080 001	28 100 001	28 130 001	28 150 001	28 160 001	28 180 001	28 200 001
A	13	14	14	15	15	16	16
B	153	161	161	168	168	176	176
Waga [kg]	1,4	1,6	2,2	2,4	2.5	2,7	3,2

EC 30

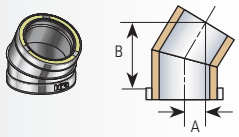

KOLANO 30°

Ø	80	100	130	150	160	180	200
Ref.	EC 30 - 80 DU	EC 30 - 100 DU	EC 30 - 130 DU	EC 30 - 150 DU	EC 30 - 160 DU	EC 30 - 180 DU	EC 30 - 200 DU
Kod	28 080 011	28 100 011	28 130 011	28 150 011	28 160 011	28 180 011	28 200 011
A	32	33	35	36	36	38	40
B	173	177	185	188	188	197	205
Waga [kg]	1,4	1,7	2,2	2,4	2,5	2,7	3,0

230	250	300	350	400	450	500	550	600	650	700	750
ER 500 - 230 DU	ER 500 - 250 DU	ER 500 - 300 DU	ER 500 - 350 DU	ER 500 - 400 DU	ER 500 - 450 DU	ER 500 - 500 DU	ER 500 - 550 DU	ER 500 - 600 DU	ER 500 - 650 DU	ER 500 - 700 DU	ER 500 - 750 DU
28 230 044	28 250 044	28 300 044	28 350 044	28 400 044	28 450 044	28 500 044	28 550 044	28 600 044	28 650 044	28 700 044	28 750 044
242											
392											
3,5	3,7	4,5	5,2	5,9	7,8	8,6	9,4	10,2	14,3	15,4	16,5

230	250	300	350	400	450	500	550	600	650	700	750
SILL - 230 DU	SILL - 250 DU	SILL - 300 DU	SILL - 350 DU	SILL - 400 DU	SILL - 450 DU	SILL - 500 DU	SILL - 550 DU	SILL - 600 DU	SILL - 650 DU	SILL - 700 DU	SILL - 750 DU
28 230 058	28 250 058	28 300 058	28 350 058	28 400 058	28 450 058	28 500 058	28 550 058	28 600 058	28 650 058	28 700 058	28 750 058
1046		1146									
12,9	15,2	17,8	19,8	21,9	25,1	27,5	29,9	21,6	21,6	21,6	21,6

230	250	300	350	400	450	500	550	600	650	700	750
EC 3 - 230 DU	EC 3 - 250 DU	EC 3 - 300 DU	EC 3 - 350 DU	EC 3 - 400 DU	EC 3 - 450 DU	EC 3 - 500 DU	EC 3 - 550 DU	EC 3 - 600 DU	EC 3 - 650 DU	EC 3 - 700 DU	EC 3 - 750 DU
28 230 002	28 250 002	28 300 002	28 350 002	28 400 002	28 450 002	28 500 002	28 550 002	28 600 002	28 650 002	28 700 002	28 750 002
3	3	4	4	4	5	5	5	5	5	5	6
182	185	192	199	199	212	218	225	231	238	245	251
3,4	3,7	4,6	5,8	6,7	7,2	8,0	8,8	13,3	13,3	13,3	13,3

230	250	300	350	400	450	500	550	600	650	700	750
EC 15 - 230 DU	EC 15 - 250 DU	EC 15 - 300 DU	EC 15 - 350 DU	EC 15 - 400 DU	EC 15 - 450 DU	EC 15 - 500 DU	EC 15 - 550 DU	EC 15 - 600 DU	EC 15 - 650 DU	EC 15 - 700 DU	EC 15 - 750 DU
28 230 001	28 250 001	28 300 001	28 350 001	28 400 001	28 450 001	28 500 001	28 550 001	28 600 001	28 650 001	28 700 001	28 750 001
17	17	18	19	19	22	22	24	25	26	26	27
180	183	190	196	196	209	216	222	228	235	241	248
3,4	3,7	4,6	5,8	6,7	7,2	8,0	8,8	13,3	13,3	13,3	13,3

230	250	300	350	400	450	500	550	600	650	700	750
EC 30 - 230 DU	EC 30 - 250 DU	EC 30 - 300 DU	EC 30 - 350 DU	EC 30 - 400 DU	EC 30 - 450 DU	EC 30 - 500 DU	EC 30 - 550 DU	EC 30 - 600 DU	EC 30 - 650 DU	EC 30 - 700 DU	EC 30 - 750 DU
28 230 011	28 250 011	28 300 011	28 350 011	28 400 011	28 450 011	28 500 011	28 550 011	28 600 011	28 650 011	28 700 011	28 750 011
40	43	46	49	53	56	59	63	66	70	73	76
203	214	227	240	252	265	276	290	302	315	328	340
3,3	3,5	4,6	5,7	6,8	7,4	8,3	9,2	13,3	13,3	13,3	13,3

WYKAZ ELEMENTÓW

EC 42

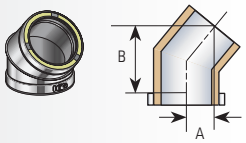

KOLANO 42°

Ø	80	100	130	150	160	180	200
Ref.	EC 42 - 80 DU	EC 42 - 100 DU	EC 42 - 130 DU	EC 42 - 150 DU	EC 42 - 160 DU	EC 42 - 180 DU	EC 42 - 200 DU
Kod	28 080 010	28 100 010	28 130 010	28 150 010	28 160 010	28 180 010	28 200 010
A	49	52	56	54	54	62	65
B	181	189	199	194	194	217	224
Waga [kg]	1,6	1,8	2,4	2,6	2.7	2,9	3,3

EC 45

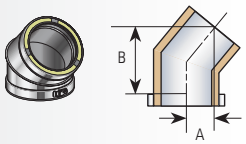

KOLANO 45°

Ø	80	100	130	150	160	180	200
Ref.	EC 45 - 80 DU	EC 45 - 100 DU	EC 45 - 130 DU	EC 45 - 150 DU	EC 45 - 160 DU	EC 45 - 180 DU	EC 45 - 200 DU
Kod	28 080 021	28 100 021	28 130 021	28 150 021	28 160 021	28 180 021	28 200 021
A	52	55	59	57	57	66	69
B	178	186	196	191	191	214	221
Waga [kg]	1,6	1,8	2,4	2,6	2.7	2,9	3,3

EC 87

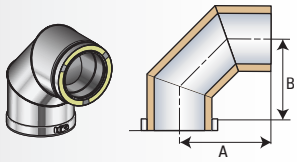

KOLANO 87°

Ø	80	100	130	150	160	180	200
Ref.	EC 87 - 80 DU	EC 87 - 100 DU	EC 87 - 130 DU	EC 87 - 150 DU	EC 87 - 160 DU	EC 87 - 180 DU	EC 87 - 200 DU
Kod	28 080 030	28 100 030	28 130 030	28 150 030	28 160 030	28 180 030	28 200 030
A	139	149	178	188	188	203	213
B	197	207	236	247	247	262	272
Waga [kg]	2,3	2,9	3,5	4,0	4,2	4,5	4,9

EC 90

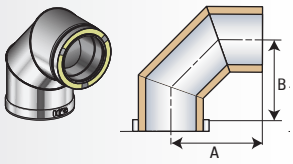

KOLANO 90°

Ø	80	100	130	150	160	180	200
Ref.	EC 90 - 80 DU	EC 90 - 100 DU	EC 90 - 130 DU	EC 90 - 150 DU	EC 90 - 160 DU	EC 90 - 180 DU	EC 90 - 200 DU
Kod	28 080 031	28 100 031	28 130 031	28 150 031	28 160 031	28 180 031	28 200 031
A	139	149	178	188	190	203	213
B	193	203	232	242	244	257	267
Waga [kg]	2,3	2,9	3,5	4,0	4,2	4,5	4,9

ECT 93

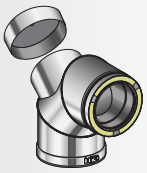

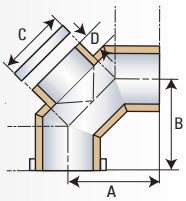

KOLANO WYCZYSTKOWE 93° P1

Ø	80	100	130	150	160	180	200
Ref.	ECT 90 - 80 DU	ECT 90 - 100 DU	ECT 90 - 130 DU	ECT 90 - 150 DU	ECT 90 - 160 DU	ECT 90 - 180 DU	ECT 90 - 200 DU
Kod	28 080 046	28 100 046	28 130 046	28 150 046	28 160 046	28 180 046	28 200 046
A	126	160	166	205	192	219	251
B	180	214	220	259	246	273	305
C	130	150	150	180	180	180	200
D				40			
Waga [kg]	2,3	3,0	3,6	4,1	4,3	4,7	5,0

230	250	300	350	400	450	500	550	600	650	700	750
EC 42 - 230 DU	EC 42 - 250 DU	EC 42 - 300 DU	EC 42 - 350 DU	EC 42 - 400 DU	EC 42 - 450 DU	EC 42 - 500 DU	EC 42 - 550 DU	EC 42 - 600 DU	EC 42 - 650 DU	EC 42 - 700 DU	EC 42 - 750 DU
28 230 010	28 250 010	28 300 010	28 350 010	28 400 010	28 450 010	28 500 010	28 550 010	28 600 010	28 650 010	28 700 010	28 750 010
70	72	79	86	93	100	109	113	121	128	131	124
234	243	261	278	297	312	333	351	368	387	396	378
3,5	3,9	5,3	6,4	7,7	7,6	8,5	9,3	12,5	12,5	12,5	12,5

230	250	300	350	400	450	500	550	600	650	700	750
EC 45 - 230 DU	EC 45 - 250 DU	EC 45 - 300 DU	EC 45 - 350 DU	EC 45 - 400 DU	EC 45 - 450 DU	EC 45 - 500 DU	EC 45 - 550 DU	EC 45 - 600 DU	EC 45 - 650 DU	EC 45 - 700 DU	EC 45 - 750 DU
28 230 021	28 250 021	28 300 021	28 350 021	28 400 021	28 450 021	28 500 021	28 550 021	28 600 021	28 650 021	28 700 021	28 750 021
74	77	84	91	98	98	115	120	128	135	139	132
230	239	257	274	292	292	327	345	362	380	389	372
3,5	3,9	5,3	6,4	7,7	7,6	8,5	9,3	12,5	12,5	12,5	12,5

230	250	300	350	400	450	500	550	600	650	700	750
EC 87 - 230 DU	EC 87 - 250 DU	EC 87 - 300 DU	EC 87 - 350 DU	EC 87 - 400 DU	EC 87 - 450 DU	EC 87 - 500 DU	EC 87 - 550 DU	EC 87 - 600 DU			
28 230 030	28 250 030	28 300 030	28 350 030	28 400 030	28 450 030	28 500 030	28 550 030	28 600 030			
227	238	263	288	313	360	360	384	408			
287	298	323	349	374	424	424	449	474			
5,1	5,7	7,3	8,6	10,1	11,6	12,5	15,2	17,7			

230	250	300	350	400	450	500	550	600	650	700	750
EC 90 - 230 DU	EC 90 - 250 DU	EC 90 - 300 DU	EC 90 - 350 DU	EC 90 - 400 DU	EC 90 - 450 DU	EC 90 - 500 DU	EC 90 - 550 DU	EC 90 - 600 DU			
28 230 031	28 250 031	28 300 031	28 350 031	28 400 031	28 450 031	28 500 031	28 550 031	28 600 031			
228	238	263	288	313	338	363	394	418			
282	292	317	342	367	392	417	448	472			
5,1	5,7	7,3	8,6	10,1	11,6	12,5	15,2	14,9			

230	250	300	350	400	450	500	550	600	650	700	750
ECT 90 - 230 DU	ECT 90 - 250 DU	ECT 90 - 300 DU	ECT 90 - 350 DU	ECT 90 - 400 DU	ECT 90 - 450 DU	ECT 90 - 500 DU	ECT 90 - 550 DU	ECT 90 - 600 DU			
28 230 046	28 250 046	28 300 046	28 350 046	28 400 046	28 450 046	28 500 046	28 550 046	28 600 046			
217	243	276	264	331	364	422	396	405			
271	297	330	318	385	418	476	450	459			
200	250	250	250	250	250	250	250	250			
				40							
5,5	5,8	7,4	8,8	10,3	12,0	13,0	15,9	19,5			

WYKAZ ELEMENTÓW

ECTV 90

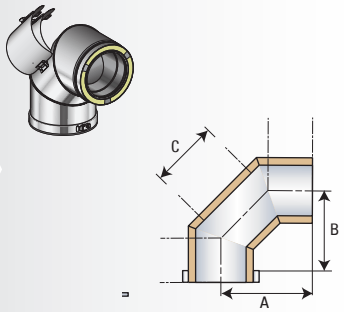

KOLANO WYCZYSTKOWE 90° N1

Ø	80	100	130	150	160	180	200
Ref.	ECTV 90 - 80 DU	ECTV 90 - 100 DU	ECTV 90 - 130 DU	ECTV 90 - 150 DU	ECTV 90 - 160 DU	ECTV 90 - 180 DU	ECTV 90 - 200 DU
Kod	28 080 033	28 100 033	28 130 033	28 150 033	28 160 033	28 180 033	28 200 033
A	126	149	178	203	187	203	215
B	180	203	232	259	241	257	269
C	140	140	160	160	160	180	180
Waga [kg]	2,3	3,0	3,6	4,1	4,3	4,7	5,0

ECTV 45

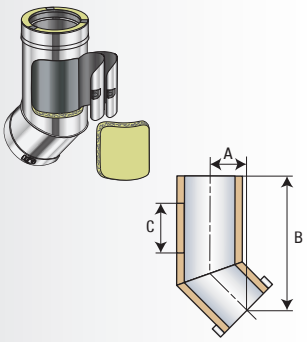

KOLANO WYCZYSTKOWE 45°

Ø	80	100	130	150	160	180	200
Ref.	ECTV 45 - 80 DU	ECTV 45 - 100 DU	ECTV 45 - 130 DU	ECTV 45 - 150 DU	ECTV 45 - 160 DU	ECTV 45 - 180 DU	ECTV 45 - 200 DU
Kod	28 080 013	28 100 013	28 130 013	28 150 013	28 160 013	28 180 013	28 200 013
A							
B							
C							
Waga [kg]							

ECSP 87 DU/EI

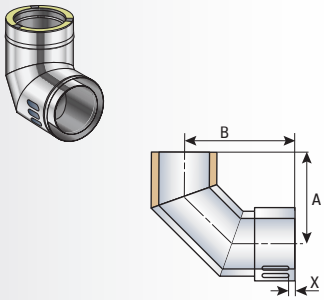

KOLANA 87° Z CZERPNIĄ POWIETRZA EI

Ø	80	100	130	150	160	180	200
Ref.	ECSP 87° - 80 DU/E.I.	ECSP 87° - 100 DU/E.I.	ECSP 87° - 130 DU/E.I.				
Kod	18 080 145	18 100 145	18 130 145				
A	100	152	190				
B	215	263	344				
x							
Waga [kg]	2,3	2,9	3,5				

ECSP 90

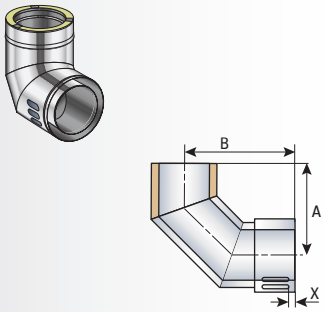

KOLANA 90° Z CZERPNIĄ POWIETRZA BIG

Ø	80	100	130	150	160	180	200
Ref.		ECSP 90° - 100 DU	ECSP 90° - 130 DU	ECSP 90° - 150 DU			
Kod		18 100 017	18 130 017	18 130 017			
A		152	190				
B		263	344				
x							
Waga [kg]		2,9	3,5	3,5			

230	250	300	350	400	450	500	550	600	650	700	750
ECTV 90 - 230 DU	ECTV 90 - 250 DU	ECTV 90 - 300 DU	ECTV 90 - 350 DU	ECTV 90 - 400 DU	ECTV 90 - 450 DU	ECTV 90 - 500 DU	ECTV 90 - 550 DU	ECTV 90 - 600 DU			
28 230 033	28 250 033	28 300 033	28 350 033	28 400 033	28 450 033	28 500 033	28 550 033	28 600 033			
228	238	263	264	329	344	368	394	418			
282	292	317	318	383	398	422	448	472			
190	190	240	240	240	240	240	240	240			
5,5	5,8	7,4	8,8	10,3	12,0	13,0	15,9	19,5			

230	250	300	350	400	450	500	550	600	650	700	750
ECTV 45 - 230 DU	ECTV 45 - 250 DU	ECTV 45 - 300 DU	ECTV 45 - 350 DU	ECTV 45 - 400 DU	ECTV 45 - 450 DU	ECTV 45 - 500 DU	ECTV 45 - 550 DU	ECTV 45 - 600 DU			
28 230 013	28 250 013	28 300 013	28 350 013	28 400 013	28 450 013	28 500 013	28 550 013	28 600 013			

230	250	300	350	400	450	500	550	600	650	700	750

230	250	300	350	400	450	500	550	600	650	700	750

TRÓJNIKI

T90

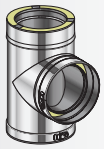

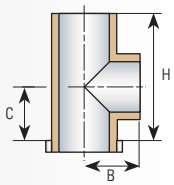

TRÓJNIK 90°

Ø	80	100	130	150	160	180	200
Ref.	T 90 - 80 DU	T 90 - 100 DU	T 90 - 130 DU	T 90 - 150 DU	T 90 - 160 DU	T 90 - 180 DU	T 90 - 200 DU
Kod	28 080 050	28 100 050	28 130 050	28 150 050	28 160 050	28 180 050	28 200 050
H	246	246	446	446	446	446	446
B	165	175	190	200	205	215	225
C	150	150	250	250	250	250	250
Waga [kg]	3,0	3,3	5,0	5,6	5,8	6,2	6,8

T93

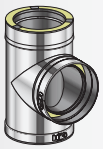

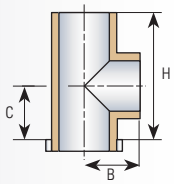

TRÓJNIK 93°

Ø	80	100	130	150	160	180	200
Ref.	T 93 - 80 DU	T 93 - 100 DU	T 93 - 130 DU	T 93 - 150 DU	T 93 - 160 DU	T 93 - 180 DU	T 93 - 200 DU
Kod	28 080 048	28 100 048	28 130 048	28 150 048	28 160 048	28 180 048	28 200 048
H	246	246	446	446	446	446	446
B	165	175	190	200	205	215	225
C	150	150	250	250	250	250	250
Waga [kg]	3,0	3,3	5,0	5,6	5,8	6,2	6,8

T90 RED

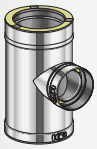

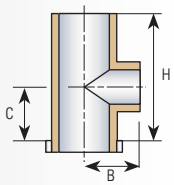

TRÓJNIK REDUKCYJNY 90°

Ø	80	100	130	150	160	180	200
Ref.	T 90 RED - 80 DU	T 90 RED - 100 DU	T 90 RED - 130 DU	T 90 RED - 150 DU	T 90 RED - 160 DU	T 90 RED - 180 DU	T 90 RED - 200 DU
Kod	28 080 063	28 100 063	28 130 063	28 150 063	28 160 063	28 180 063	28 200 063
H	246	246	446	446	446	446	446
B	165	175	190	200	205	215	225
C	150	150	250	250	250	250	250
Waga [kg]	2,9	3,2	4,8	5,5	5,7	6,0	6,6

T93 RED

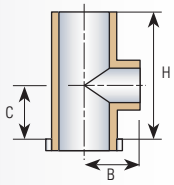

TRÓJNIK REDUKCYJNY 93°

Ø	80	100	130	150	160	180	200
Ref.	T 93 RED - 80 DU	T 93 RED - 100 DU	T 93 RED - 130 DU	T 93 RED - 150 DU	T 93 RED - 160 DU	T 93 RED - 180 DU	T 93 RED - 200 DU
Kod	28 080 064	28 100 064	28 130 064	28 150 064	28 160 064	28 180 064	28 200 064
H	246	246	446	446	446	446	446
B	165	175	190	200	205	215	225
C	150	150	250	250	250	250	250
Waga [kg]	2,9	3,2	4,8	5,5	5,7	6,0	6,6

230	250	300	350	400	450	500	550	600	650	700	750
T 90 - 230 DU	T 90 - 250 DU	T 90 - 300 DU	T 90 - 350 DU	T 90 - 400 DU	T 90 - 450 DU	T 90 - 500 DU	T 90 - 550 DU	T 90 - 600 DU	T 90 - 650 DU	T 90 - 700 DU	T 90 - 750 DU
28 230 050	28 250 050	28 300 050	28 350 050	28 400 050	28 450 050	28 500 050	28 550 050	28 600 050	28 650 050	28 700 050	28 750 050
446	446	546	646	646	646	696	746	796	846	896	946
240	250	275	300	325	350	375	400	425	450	475	500
250	250	300	350	350	350	375	400	425	450	475	500
7,6	8,2	10,3	12,4	14,3	18,0	19,5	21,0	22,3	22,3	22,3	22,3

230	250	300	350	400	450	500	550	600	650	700	750
T 93 - 230 DU	T 93 - 250 DU	T 93 - 300 DU	T 93 - 350 DU	T 93 - 400 DU	T 93 - 450 DU	T 93 - 500 DU	T 93 - 550 DU	T 93 - 600 DU	T 93 - 650 DU	T 93 - 700 DU	T 93 - 750 DU
28 230 048	28 250 048	28 300 048	28 350 048	28 400 048	28 450 048	28 500 048	28 550 048	28 600 048	28 650 048	28 700 048	28 750 048
446	446	546	646	646	646	696	746	796	846	896	946
240	250	275	300	325	350	375	400	425	450	475	500
250	250	300	350	350	350	375	400	425	450	475	500
7,6	8,2	10,3	12,4	14,3	18,0	19,5	21,0	22,3	22,3	22,3	22,3

230	250	300	350	400	450	500	550	600	650	700	750
T 90 RED - 230 DU	T 90 RED - 250 DU	T 90 RED - 300 DU	T 90 RED - 350 DU	T 90 RED - 400 DU	T 90 RED - 450 DU	T 90 RED - 500 DU	T 90 RED - 550 DU	T 90 RED - 600 DU	T 90 RED - 650 DU	T 90 RED - 700 DU	T 90 RED - 750 DU
28 230 063	28 250 063	28 300 063	28 350 063	28 400 063	28 450 063	28 500 063	28 550 063	28 600 063	28 650 063	28 700 063	28 750 063
446	446	546	646	646	646	696	746	796	846	896	946
240	250	275	300	325	350	375	400	425	450	475	500
250	250	300	350	350	350	375	400	425	450	475	500
7,3	7,9	10,0	11,9	13,8	17,3	18,7	20,1	22,3	22,3	22,3	22,3

230	250	300	350	400	450	500	550	600	650	700	750
T 93 RED - 230 DU	T 93 RED - 250 DU	T 93 RED - 300 DU	T 93 RED - 350 DU	T 93 RED - 400 DU	T 93 RED - 450 DU	T 93 RED - 500 DU	T 93 RED - 550 DU	T 93 RED - 600 DU	T 93 RED - 650 DU	T 93 RED - 700 DU	T 93 RED - 750 DU
28 230 064	28 250 064	28 300 064	28 350 064	28 400 064	28 450 064	28 500 064	28 550 064	28 600 064	28 650 064	28 700 064	28 750 064
446	446	546	646	646	646	696	746	796	846	896	946
240	250	275	300	325	350	375	400	425	450	475	500
250	250	300	350	350	350	375	400	425	450	475	500
7,3	7,9	10,0	11,9	13,8	17,3	18,7	20,1	22,3	22,3	22,3	22,3

WYKAZ ELEMENTÓW

T135

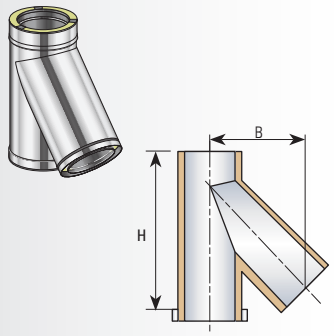

TRÓJNIK 135°

Ø	80	100	130	150	160	180	200
Ref.	T 135 - 80 DU	T 135 - 100 DU	T 135 - 130 DU	T 135 - 150 DU	T 135 - 160 DU	T 135 - 180 DU	T 135 - 200 DU
Kod	28 080 051	28 100 051	28 130 051	28 150 051	28 160 051	28 180 051	28 200 051
H	396	396	446	496	496	546	546
B	184	205	233	247	247	283	283
Waga [kg]	4,4	4,9	6,1	7,1	7,5	8,3	9,3

T90 ETHT

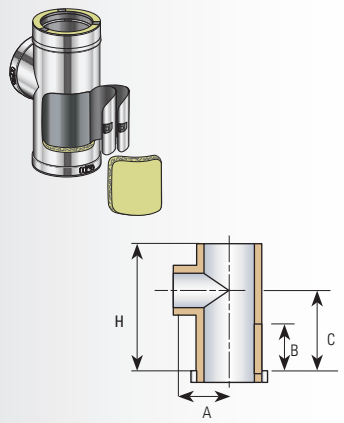

TRÓJNIK 90° WYCZYSTKOWY Z DRZWICZKAMI N1

Ø	80	100	130	150	160	180	200
Ref.	T 90 ETHT - 80 DU	T 90 ETHT - 100 DU	T90 THT - 130 DU	T 90 ETHT - 150 DU	T 90 ETHT - 160 DU	T 90 ETHT - 180 DU	T 90 ETHT - 200 DU
Kod	28 080 062	28 100 062	28 130 062	28 150 062	28 160 062	28 180 062	28 200 062
H	396	396	496	496	496	546	546
A	165	175	190	200	205	215	225
B	100	120	140	140	140	180	190
C	300	300	375	375	375	400	400
Waga [kg]	4,3	5,4	6,5	7,2	7,5	8,2	9,0

T93 EDTC

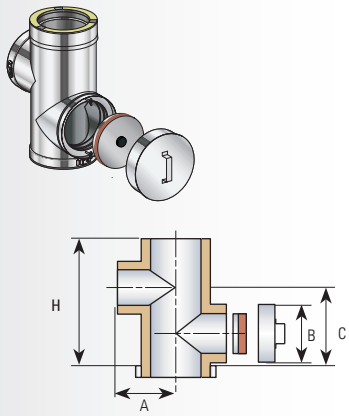

TRÓJNIK 93° WYCZYSTKOWY SZCZELNY P1

Ø	80	100	130	150	160	180	200
Ref.	T 93 EDTC - 80 DU	T 93 EDTC - 100 DU	T93 EDTC - 130 DU	T 93 EDTC - 150 DU	T 93 EDTC - 160 DU	T 93 EDTC - 180 DU	T 93 EDTC - 200 DU
Kod	28 080 053	28 100 053	28 130 053	28 150 053	28 160 053	28 180 053	28 200 053
H	396	396	496	496	496	546	546
A	165	175	190	200	205	215	225
B	130	150	180	200	200	230	250
C	300	300	375	375	375	400	400
Waga [kg]	4,3	4,4	6,5	7,2	7,5	8,2	9,0

T90 EDTV

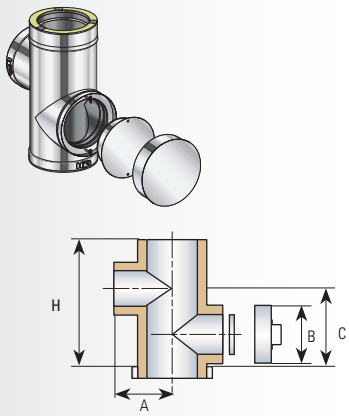

TRÓJNIK 90° WYCZYSTKOWY N1

Ø	80	100	130	150	160	180	200
Ref.	T 90 EDTV - 80 DU	T 90 EDTV - 100 DU	T 90 EDTV - 130 DU	T 90 EDTV - 150 DU	T 90 EDTV - 160 DU	T 90 EDTV - 180 DU	T 90 EDTV - 200 DU
Kod	28 080 049	28 100 049	28 130 049	28 150 049	28 160 049	28 180 049	28 200 049
H	396	396	496	496	496	546	546
A	165	175	190	200	205	215	225
B	130	150	180	200	200	230	250
C	300	300	375	375	375	400	400
Waga [kg]	4,3	4,4	6,5	7,2	7,5	8,2	9,0

230	250	300	350	400	450	500	550	600	650	700	750
T 135 - 230 DU	T 135 - 250 DU	T 135 - 300 DU	T 135 - 350 DU	T 135 - 400 DU	T 135 - 450 DU	T 135 - 500 DU	T 135 - 550 DU	T 135 - 600 DU	T 135 - 650 DU	T 135 - 700 DU	T 135 - 750 DU
28 230 051	28 250 051	28 300 051	28 350 051	28 400 051	28 450 051	28 500 051	28 550 051	28 600 051	28 650 051	28 700 051	28 750 051
646	646	846	896	1046	1096	1121	1146	1146	1166	1166	1246
389	389	424	460	530	608	633	672	680	645	707	743
10,8	12,7	17,9	22,1	27,9	37,8	40,9	44,1	48,3	48,3	48,3	48,3

230	250	300	350	400	450	500	550	600	650	700	750
T 90 ETHT - 230 DU	T 90 ETHT - 250 DU	T 90 ETHT - 300 DU	T 90 ETHT - 350 DU	T 90 ETHT - 400 DU	T 90 ETHT - 450 DU	T 90 ETHT - 500 DU	T 90 ETHT - 550 DU	T 90 ETHT - 600 DU	T 90 ETHT - 650 DU	T 90 ETHT - 700 DU	T 90 ETHT - 750 DU
28 230 062	28 250 062	28 300 062	28 350 062	28 400 062	28 450 062	28 500 062	28 550 062	28 600 062	28 650 062	28 700 062	28 750 062
596	596	646	696	796	846	896	946	996	1046	1096	1146
240	250	275	300	325	350	375	400	425	450	475	500
170	170	200	200	230	230	230	230	230	230	230	230
400	400	425	450	525	550	575	600	625	650	675	700
10,2	11,0	14,3	17,3	20,4	24,8	27,0	29,2	30,5	37,2	39,6	42,1

230	250	300	350	400	450	500	550	600	650	700	750
T 93 EDTC - 230 DU	T 93 EDTC - 250 DU	T 93 EDTC - 300 DU	T 93 EDTC - 350 DU	T 93 EDTC - 400 DU	T 93 EDTC - 450 DU	T 93 EDTC - 500 DU	T 93 EDTC - 550 DU	T 93 EDTC - 600 DU	T 93 EDTC - 650 DU	T 93 EDTC - 700 DU	T 93 EDTC - 750 DU
28 230 053	28 250 053	28 300 053	28 350 053	28 400 053	28 450 053	28 500 053	28 550 053	28 600 053	28 650 053	28 700 053	28 750 053
596	596	646	696	796	846	896	946	996	1046	1096	1146
240	250	275	300	325	350	375	400	425	450	475	500
250											
400	450	475	500	525	550	575	600	625	650	675	700
10,2	11	14,3	17,3	20,4	24,8	27	29,2	30,5	37,2	39,6	42,1

230	250	300	350	400	450	500	550	600	650	700	750
T 90 EDTV - 230 DU	T 90 EDTV - 250 DU	T 90 EDTV - 300 DU	T 90 EDTV - 350 DU	T 90 EDTV - 400 DU	T 90 EDTV - 450 DU	T 90 EDTV - 500 DU	T 90 EDTV - 550 DU	T 90 EDTV - 600 DU	T 90 EDTV - 650 DU	T 90 EDTV - 700 DU	T 90 EDTV - 750 DU
28 230 049	28 250 049	28 300 049	28 350 049	28 400 049	28 450 049	28 500 049	28 550 049	28 600 049	28 650 049	28 700 049	28 750 049
596	596	646	696	796	846	896	946	996	1046	1096	1146
240	250	275	300	325	350	375	400	425	450	475	500
250											
400	450	475	500	525	550	575	600	625	650	675	700
10,2	11	14,3	17,3	20,4	24,8	27	29,2	30,5	37,2	39,6	42,1

WYKAZ ELEMENTÓW

TSP 93 DU/EI

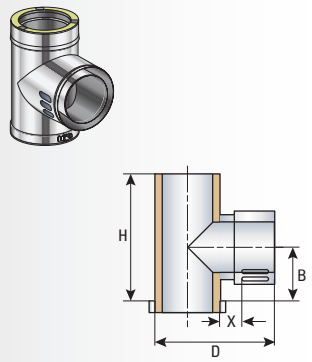

TRÓJNIK 93° Z CZERPNIĄ POWIETRZA EI

Ø	80	100	130	150	160	180	200
Ref.	TSP 93° - 80 DU/E.I.	TSP 93° - 100 DU/E.I.	TSP 93° - 130 DU/E.I.	TSP 93° - 150 DU/E.I.			
Kod	28 080 059	28 100 059	28 130 059	28 150 059			
H	246	246	296	296			
D	195	195	210	220			
B	150	150	175	175			
X							
Waga [kg]	2,8	3,2	4,7	5,7			

TSP 90 DU/BIG

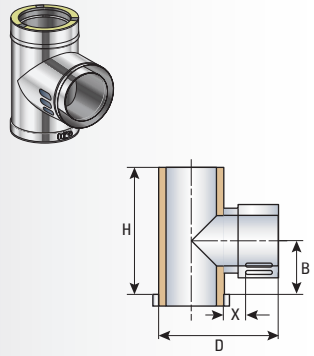

TRÓJNIK 90° Z CZERPNIĄ POWIETRZA BIG

Ø	80	100	130	150	160	180	200
Ref.	TSP 90° - 80 DU/BIG	TSP 90° - 100 DU/BIG	TSP 90° - 130 DU/BIG	TSP 90° - 150 DU/BIG			
Kod	28 080 047	28 100 047	28 130 047	28 150 047			
H	246	246	296	296			
D	195	195	210	220			
B	150	150	175	175			
X							
Waga [kg]	2,8	3,2	4,7	5,7			

WYCZYSTKI

EDTV

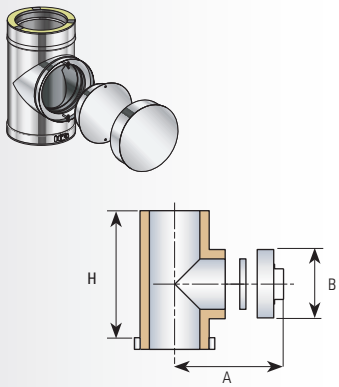

WYCZYSTKA

Ø	80	100	130	150	160	180	200
Ref.	EDTV - 80 DU	EDTV - 100 DU	EDTV - 130 DU	EDTV - 150 DU	EDTV - 160 DU	EDTV - 180 DU	EDTV - 200 DU
Kod	28 080 055	28 100 055	28 130 055	28 150 055	28 160 055	28 180 055	28 200 055
H	246	246	446	446	446	446	446
A	215	225	240	250	255	265	275
B	130	150	180	200	210	230	250
Waga [kg]	2,8	3,2	4,7	5,5	5,7	6,0	6,7

EDTC

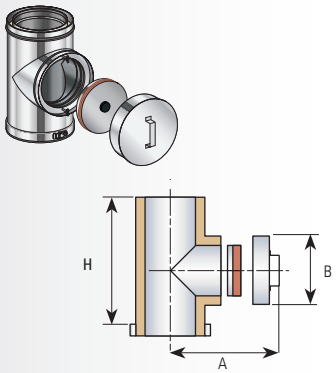

WYCZYSTKA SZCZELNA P1

Ø	80	100	130	150	160	180	200
Ref.	EDTC - 80 DU	EDTC - 100 DU	EDTC - 130 DU	EDTC - 150 DU	EDTC - 160 DU	EDTC - 180 DU	EDTC - 200 DU
Kod	28 080 054	28 100 054	28 130 054	28 150 054	28 160 054	28 180 054	28 200 054
H	246	246			446		
A	135	145	160	170	175	185	195
B	130	150	180	200	200	230	250
Waga [kg]	2,9	3,2	4,9	5,6	5,8	6,0	6,7

230	250	300	350	400	450	500	550	600	650	700	750

230	250	300	350	400	450	500	550	600	650	700	750

230	250	300	350	400	450	500	550	600	650	700	750
EDTV - 230 DU	EDTV - 250 DU	EDTV - 300 DU	EDTV - 350 DU	EDTV - 400 DU	EDTV - 450 DU	EDTV - 500 DU	EDTV - 550 DU	EDTV - 600 DU	EDTV - 650 DU	EDTV - 700 DU	EDTV - 750 DU
28 230 055	28 250 055	28 300 055	28 350 055	28 400 055	28 450 055	28 500 055	28 550 055	28 600 055	28 650 055	28 700 055	28 750 055
446	446	546	546	546	546	646	646	646	746	746	746
285	300	325	350	375	400	425	450	475	500	525	550
250											
7,3	8,0	10,1	11,8	13,7	16,6	18,0	19,0	20,0	20,0	20,0	20,0

230	250	300	350	400	450	500	550	600	650	700	750
EDTC - 230 DU	EDTC - 250 DU	EDTC - 300 DU	EDTC - 350 DU	EDTC - 400 DU	EDTC - 450 DU	EDTC - 500 DU	EDTC - 550 DU	EDTC - 600 DU	EDTC - 650 DU	EDTC - 700 DU	EDTC - 750 DU
28 230 054	28 250 054	28 300 054	28 350 054	28 400 054	28 450 054	28 500 054	28 550 054	28 600 054	28 650 054	28 700 054	28 750 054
446	446	446					546				
210	220	245	270	295	320	345	370	395	420	445	470
250											
7,3	8,0	10,1	11,8	13,7	17,8	19,3	20,8	21,1	21,1	21,1	21,1

WYKAZ ELEMENTÓW

ETHT

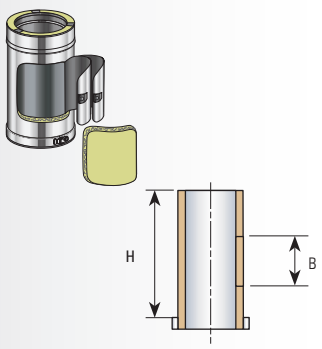

WYCZYSTKA Z DRZWICZKAMI N1

Ø	80	100	130	150	160	180	200
Ref.	ETHT - 80 DU	ETHT - 100 DU	ETHT - 130 DU	ETHT - 150 DU	ETHT - 160 DU	ETHT - 180 DU	ETHT - 200 DU
Kod	28 080 028	28 100 028	28 130 028	28 150 028	28 160 028	28 180 028	28 200 028
H	246	246	246	246	246	346	396
B	140	160	180	180	180	210	210
Waga [kg]	2,9	3,2	4,9	5,6	5,8	6,0	6,7

ETHT XXX

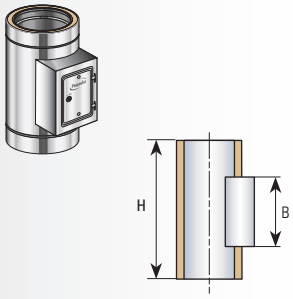

WYCZYSTKA Z DRZWICZKAMI 14x20 CM

Ø	80	100	130	150	160	180	200
Ref.	ETHT XXX - 80	ETHT XXX - 100	ETHT XXX - 130	ETHT XXX - 150	ETHT XXX - 160	ETHT XXX - 180	ETHT XXX - 200
Kod	XX 080 XXX	XX 100 XXX	XX 130 XXX	XX 150 XXX	XX 160 XXX	XX 180 XXX	XX 200 XXX
H							
B				200			
Waga [kg]							

PRZEJŚCIA

AIS

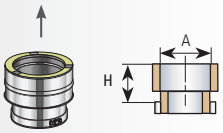

ZWĘŻKA

Ø	80	100	130	150	160	180	200
Ref.	-	AIS - 100 DU	AIS - 130 DU	AIS - 150 DU	AIS - 160 DU	AIS - 180 DU	AIS - 200 DU
Kod	-	28 100 308	28 130 308	28 150 308	28 160 308	28 180 308	28 200 308
H	-			146			
A	-	100	130	150	160	180	200
Waga [kg]	-	0,9	1	1,1	1,1	1,1	1,2

RCI

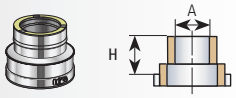

ZWĘŻKA ODWROTNA

Ø	80	100	130	150	160	180	200
Ref.	RCI - 80 DU	RCI - 100 DU	RCI - 130 DU	RCI - 150 DU	RCI - 160 DU	RCI - 180 DU	RCI - 200 DU
Kod	28 080 309	28 100 309	28 130 309	28 150 309	28 160 309	28 180 309	28 200 309
H				146			
A	80	100	130	150	160	180	200
Waga [kg]	0,9	1,0	1,1	1,1	1,1	1,2	1,3

PFF

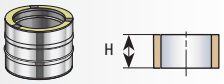

PRZEJŚCIE MUFA-MUFA

Ø	80	100	130	150	160	180	200
Ref.	PFF - 80 DU	PFF- 100 DU	PFF - 130 DU	PFF - 150 DU	PFF - 160 DU	PFF - 180 DU	PFF - 200 DU
Kod	28 080 235	28 100 235	28 130 235	28 150 235	28 160 235	28 180 235	28 200 235
H				96			
Waga [kg]	0,3	0,4	0,5	0,5	0,5	0,6	0,7

230	250	300	350	400	450	500	550	600	650	700	750
ETHT - 230 DU	ETHT - 250 DU	ETHT - 300 DU	ETHT - 350 DU	ETHT - 400 DU	ETHT - 450 DU	ETHT - 500 DU	ETHT - 550 DU	ETHT - 600 DU	ETHT - 650 DU	ETHT - 700 DU	ETHT - 750 DU
28 230 028	28 250 028	28 300 028	28 350 028	28 400 028	28 450 028	28 500 028	28 550 028	28 600 028	28 650 028	28 700 028	28 750 028
396	396	396	396	446							
210	210	210	210	270							
7,3	8,0	10,1	11,8	13,7	17,8	19,3	20,8	21,1	21,1	21,1	21,1

230	250	300	350	400	450	500	550	600	650	700	750
	ETHT XXX - 250	ETHT XXX - 300									
	XX 250 XXX	XX 300 XXX									
	200										

230	250	300	350	400	450	500	550	600	650	700	750
AIS - 230 DU	AIS - 250 DU	AIS - 300 DU	AIS - 350 DU	AIS - 400 DU	AIS - 450 DU	AIS - 500 DU	AIS - 550 DU	AIS - 600 DU	AIS - 650 DU	AIS - 700 DU	AIS - 750 DU
28 230 308	28 250 308	28 300 308	28 350 308	28 400 308	28 450 308	28 500 308	28 550 308	28 600 308	28 650 308	28 700 308	28 750 308
146											
230	250	300	350	400	450	500	550	600	650	700	750
1,2	1,3	1,5	1,6	1,7	2,1	2,2	2,4	2,5	3	3,2	3,4

230	250	300	350	400	450	500	550	600	650	700	750
RCI - 230 DU	RCI - 250 DU	RCI - 300 DU	RCI - 350 DU	RCI - 400 DU	RCI - 450 DU	RCI - 500 DU	RCI - 550 DU	RCI - 600 DU	RCI - 650 DU	RCI - 700 DU	-
28 230 309	28 250 309	28 300 309	28 350 309	28 400 309	28 450 309	28 500 309	28 550 309	28 600 309	28 650 309	28 700 309	-
146											-
230	250	300	350	400	450	500	550	600	650	700	-
1,4	1,5	1,6	1,7	2,1	2,2	2,4	6,7	6,7	6,7	6,7	-

230	250	300	350	400	450	500	550	600	650	700	750
PFF - 230 DU	PFF - 250 DU	PFF - 300 DU	PFF - 350 DU	PFF - 400 DU	PFF - 450 DU	PFF - 500 DU	PFF - 550 DU	PFF - 600 DU	PFF - 650 DU	PFF - 700 DU	PFF - 750 DU
28 230 235	28 250 235	28 300 235	28 350 235	28 400 235	28 450 235	28 500 235	28 550 235	28 600 235	28 650 235	28 700 235	28 750 235
96											
0,7	0,8	1,0	1,2	1,3	1,8	1,9	2,1	2,3	2,3	2,3	2,3

WYKAZ ELEMENTÓW

PMM

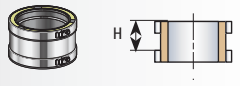

PRZEJŚCIE NYPEL-NYPEL

Ø	80	100	130	150	160	180	200
Ref.	PMM - 80 DU	PMM - 100 DU	PMM - 130 DU	PMM - 150 DU	PMM - 160 DU	PMM - 180 DU	PMM - 200 DU
Kod	28 080 236	28 100 236	28 130 236	28 150 236	28 160 236	28 180 236	28 200 236
H				96			
Waga [kg]	0,8	0,8	0,9	1,0	1,0	1,1	1,1

EPMF 150

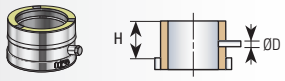

ELEMENT POMIAROW Y 150 MM

Ø	80	100	130	150	160	180	200
Ref.	EPMF - 80 DU	EPMF - 100 DU	EPMF - 130 DU	EPMF - 150 DU	EPMF - 160 DU	EPMF - 180 DU	EPMF - 200 DU
Kod	28 080 020	28 100 020	28 130 020	28 150 020	28 160 020	28 180 020	28 200 020
H				96			
ØD				1/2"			
Waga [kg]	0,9	0,9	1,0	1,1	1,1	1,2	1,3

EPMF 250

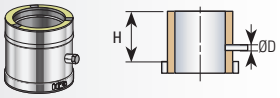

ELEMENT POMIAROW Y 250 MM

Ø	80	100	130	150	160	180	200
Ref.	EPMF 250 - 80 DU	EPMF 250 - 100 DU	EPMF 250 - 130 DU	EPMF 250 - 150 DU	EPMF 250 - 160 DU	EPMF 250 - 180 DU	EPMF 250- 200 DU
Kod	28 080 022	28 100 022	28 130 022	28 150 022	28 160 022	28 180 022	28 200 022
H				196			
Ø D				1/2"			
Waga [kg]	1,4	1,5	1,7	1,8	1,9	2,0	2,1

P DU/EAS

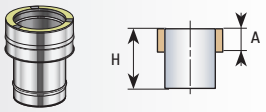

ZŁĄCZKA DWU- / JEDNOŚCIENNY

Ø	80	100	130	150	160	180	200
Ref.	P 80 DU/EAS	P 100 DU/EAS	P 130 DU/EAS	P 150 DU/EAS	P 160 DU/EAS	P 180 DU/EAS	P 200 DU/EAS
Kod	28 080 104	28 100 104	28 130 104	28 150 104	28 160 104	28 180 104	28 200 104
H				196			
A				46			
Waga [kg]	0,8	1,1	1,2	1,3	1,4	1,5	1,6

PT DU/EAS

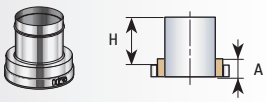

ZŁĄCZKA DWU- / JEDNOŚCIENNY (ODWROTNA)

Ø	80	100	130	150	160	180	200
Ref.	PT 80 DU/EAS	PT 100 DU/EAS	PT 130 DU/EAS	PT 150 DU/EAS	PT 160 DU/EAS	PT 180 DU/EAS	PT 200 DU/EAS
Kod	28 080 097	28 100 097	28 130 097	28 150 097	28 160 097	28 180 097	28 200 097
H				196			
A				100			
Waga [kg]	0,8	1,1	1,2	1,3	1,4	1,5	1,6

230	250	300	350	400	450	500	550	600	650	700	750
PMM - 230 DU	PMM - 250 DU	PMM - 300 DU	PMM - 350 DU	PMM - 400 DU	PMM - 450 DU	PMM - 500 DU	PMM - 550 DU	PMM - 600 DU	PMM - 650 DU	PMM - 700 DU	PMM - 750 DU
28 230 236	28 250 236	28 300 236	28 350 236	28 400 236	28 450 236	28 500 236	28 550 236	28 600 236	28 650 236	28 700 236	28 750 236
96											
1,2	1,3	1,5	1,6	1,8	2,2	2,4	2,6	3,4	3,4	3,4	3,4

230	250	300	350	400	450	500	550	600	650	700	750
EPMF - 230 DU	EPMF - 250 DU	EPMF - 300 DU	EPMF - 350 DU	EPMF - 400 DU	EPMF - 450 DU	EPMF - 500 DU	EPMF - 550 DU	EPMF - 600 DU	EPMF - 650 DU	EPMF - 700 DU	EPMF - 750 DU
28 230 020	28 250 020	28 300 020	28 350 020	28 400 020	28 450 020	28 500 020	28 550 020	28 600 020	28 650 020	28 700 020	28 750 020
96											
1/2"											
1,4	1,4	1,7	1,9	2,1	2,6	2,9	3,1	4,2	4,2	4,2	4,2

230	250	300	350	400	450	500	550	600	650	700	750
EPMF 250 - 230 DU	EPMF 250 - 250 DU	EPMF 250 - 300 DU	EPMF 250 - 350 DU	EPMF 250 - 400 DU	EPMF 250 - 450 DU	EPMF 250 - 500 DU	EPMF 250 - 550 DU	EPMF 250 - 600 DU	EPMF 250 - 650 DU	EPMF 250 - 700 DU	EPMF 250 - 750 DU
28 230 022	28 250 022	28 300 022	28 350 022	28 400 022	28 450 022	28 500 022	28 550 022	28 600 022	28 650 022	28 700 022	28 750 022
196											
1/2"											
2,1	2,4	2,8	3,2	3,5	4,4	4,8	5,1	4,2	4,2	4,2	4,2

230	250	300	350	400	450	500	550	600	650	700	750
P 230 DU/EAS	P 250 DU/EAS	P 300 DU/EAS	P 350 DU/EAS	P 400 DU/EAS	P 450 DU/EAS	P 500 DU/EAS	P 550 DU/EAS	P 600 DU/EAS	P 650 DU/EAS	P 700 DU/EAS	P 750 DU/EAS
28 230 104	28 250 104	28 300 104	28 350 104	28 400 104	28 450 104	28 500 104	28 550 104	28 600 104	28 650 104	28 700 104	28 750 104
196											
46											
1,7	1,8	2,3	2,6	3,1	3,6	3,9	4,2	4,1	4,1	4,1	4,1

230	250	300	350	400	450	500	550	600	650	700	750
PT 230 DU/EAS	PT 250 DU/EAS	PT 300 DU/EAS	PT 350 DU/EAS	PT 400 DU/EAS	PT 450 DU/EAS	PT 500 DU/EAS	PT 550 DU/EAS	PT 600 DU/EAS	PT 650 DU/EAS	PT 700 DU/EAS	PT 750 DU/EAS
28 230 097	28 250 097	28 300 097	28 350 097	28 400 097	28 450 097	28 500 097	28 550 097	28 600 097	28 650 097	28 700 097	28 750 097
196											
100											
1,7	1,8	2,3	2,6	3,1	3,6	3,9	4,2	4,4	4,4	4,4	4,4

WYKAZ ELEMENTÓW

P DU/REF

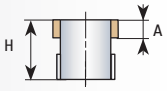

ZŁĄCZKA DWUŚCIENNY / ELAST YCZNY

Ø	80	100	130	150	160	180	200
Ref.	P 80 DU/REF	P 100 DU/REF	P 130 DU/REF	P 150 DU/REF	P 160 DU/REF	P 180 DU/REF	P 200 DU/REF
Kod	28 080 206	28 100 206	28 130 206	28 150 206	28 160 206	28 180 206	28 200 206
H				196			
A				46			
Waga [kg]	-	-	1,7	1,8	1,9	2,1	2,2

P DU/REF PF

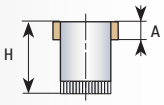

ZŁĄCZK A DWUŚCIENNY / ELAST YCZNY PUSHFIT

Ø	80	100	130	150	160	180	200
Ref.	P 80 DU/REF PF	P 100 DU/REF PF	P 130 DU/REF PF	P 150 DU/REF PF	P 160 DU/REF PF	P 180 DU/REF PF	P 200 DU/REF PF
Kod	28 080 208	28 100 208	28 130 208	28 150 208	28 160 208	28 180 208	28 200 208
H				166			
A				46			
Waga [kg]	0,8	1,1	1,2	1,3	1,4	1,5	1,6

PT DU/RF

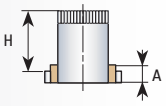

ZŁĄCZKA DWUŚCIENNY / ELAST YCZNY (ODWROTNA)

Ø	80	100	130	150	160	180	200
Ref.			PT 130 DU/RF	PT 150 DU/RF	PT 160 DU/RF	PT 180 DU/RF	PT 200 DU/RF
Kod			28 130 207	28 150 207	28 160 207	28 180 207	28 200 207
H					196		
A					46		
Waga [kg]	-	-	1,7	1,8	1,9	2,1	2,2

P DU/EM

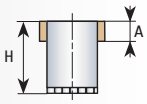

ZŁĄCZKA DWUŚCIENNY / EMAIL

Ø	80	100	130	150	160	180	200
Ref.			P 130 DU/EM	P 150 DU/EM	P 160 DU/EM	P 180 DU/EM	P 200 DU/EM
Kod			28 130 124	28 150 124	28 160 124	28 180 124	28 200 124
H					196		
A					46		
Waga [kg]			1,7	1,8	1,9	2,1	2,2

P DU/EI

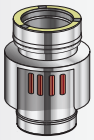

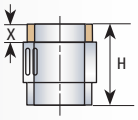

ZŁĄCZKA DWUŚCIENNY / KONCENTRYCZNY

Ø	80	100	130	150	160	180	200
Ref.	P 80 DU/E.I.	P 100 DU/E.I.	P 130 DU/E.I.				
Kod	28 080 117	28 100 117	28 130 117				
H	246	246	276				
X	46	46	46				
Waga [kg]	1,2	1,5	1,7				

230	250	300	350	400	450	500	550	600	650	700	750
P 230 DU/REF	P 250 DU/REF	P 300 DU/REF	P 350 DU/REF	P 400 DU/REF	P 450 DU/REF	P 500 DU/REF	P 550 DU/REF	P 600 DU/REF	P 650 DU/REF	P 700 DU/REF	P 750 DU/REF
28 230 206	28 250 206	28 300 206	28 350 206	28 400 206	28 450 206	28 500 206	28 550 206	28 600 206	28 650 206	28 700 206	28 750 206
196											
46											
2,4	2,5	2.9	3,3	3,7	4,1	4,5	4,9	5,3	5,7	6,1	6,3

230	250	300	350	400	450	500	550	600	650	700	750
P 230 DU/REF PF	P 250 DU/REF PF	P 300 DU/REF PF	P 350 DU/REF PF	P 400 DU/REF PF	P 450 DU/REF PF	P 500 DU/REF PF	P 550 DU/REF PF	P 600 DU/REF PF	P 650 DU/REF PF	P 700 DU/REF PF	P 750 DU/REF PF
28 230 208	28 250 208	28 300 208	28 350 208	28 400 208	28 450 208	28 500 208	28 550 208	28 600 208	28 650 208	28 700 208	28 750 208
166											
46											
1,7	1,8	2,3	2,6	3,1	3,6	3,9	4,2	4,1	4,1	4,1	4,1

230	250	300	350	400	450	500	550	600	650	700	750
PT 230 DU/RF	PT 250 DU/RF	PT 300 DU/RF	PT 350 DU/RF	PT 400 DU/RF	PT 450 DU/RF	PT 500 DU/RF	PT 550 DU/RF	PT 600 DU/RF	PT 650 DU/RF	PT 700 DU/RF	PT 750 DU/RF
28 230 207	28 250 207	28 300 207	28 350 207	28 400 207	28 450 207	28 500 207	28 550 207	28 600 207	28 650 207	28 700 207	28 750 207
196											
46											
2,3	2,5	2,9	3,2	3,6	4,0	4,4	4,8	5,2	5,6	6,0	6,2

230	250	300	350	400	450	500	550	600	650	700	750

230	250	300	350	400	450	500	550	600	650	700	750

WYKAZ ELEMENTÓW

P 750 DU/EI

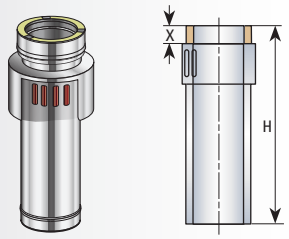

ZŁĄCZKA DWUŚCIENNY / KONCENTRYCZNY 750MM

Ø	80	100	130	150	160	180	200
Ref.	P 750 80 DU/E.I.	P 750 100 DU/E.I.	P 750 130 DU/E.I.				
Kod	28 080 116	28 100 116	28 130 116				
H	696	696	696				
X	46	46	46				
Waga [kg]	2,3	2,8	3,3				

P DU/BU

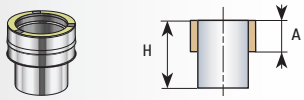

ZWĘŻKA KOTŁOWA

Ø	80	100	130	150	160	180	200
Ref.	P 80 DU/...BU	P 100 DU/...BU	P 130 DU/...BU	P 150 DU/...BU	P 160 DU/...BU	P 180 DU/...BU	P 200 DU/...BU
Kod	28 080 102	28 100 102	28 130 102	28 150 102	28 160 102	28 180 102	28 200 102
H				196			
A				46			
Waga [kg]	0,8	1,1	1,2	1,3	1,4	1,5	1,6

PT DU/BU

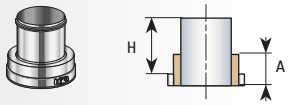

ZWĘŻKA KOTŁOWA (ODWROTNA)

Ø	80	100	130	150	160	180	200
Ref.	PT 80 DU/...BU	PT 100 DU/...BU	PT 130 DU/...BU	PT 150 DU/...BU	PT 160 DU/...BU	PT 180 DU/...BU	PT 200 DU/...BU
Kod	28 080 223	28 100 223	28 130 223	28 150 223	28 160 223	28 180 223	28 200 223
H				196			
A				46			
Waga [kg]	0,8	1,1	1,2	1,3	1,4	1,5	1,6

ELEMENTY STARTOWE

EDP 550

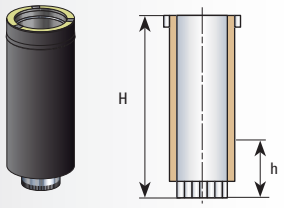

ELEMENT STARTOWY 550MM

Ø	80	100	130	150	160	180	200
Ref.	EDP 550 80 DU/80 EM	EDP 550 100 DU/100 EM	EDP 550 130 DU/130 EM	EDP 550 150 DU/150 EM	EDP 550 160 DU/160 EM	EDP 550 180 DU/180 EM	EDP 550 200 DU/200 EM
Kod	28 080 015	28 100 015	28 130 015	28 150 015	28 160 015	28 180 015	28 200 015
H				496			
h				46-160			
Waga [kg]	1,6	1,8	2,1	2,4	2,6	2,9	

EDP 950

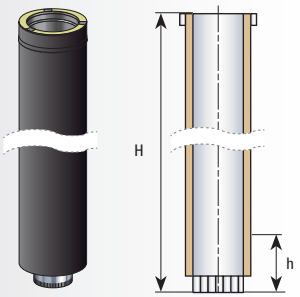

ELEMENT STARTOWY 950MM

Ø	80	100	130	150	160	180	200
Ref.	EDP 950 80 DU/80 EM	EDP 950 100 DU/100 EM	EDP 950 130 DU/130 EM	EDP 950 150 DU/150 EM	EDP 950 160 DU/160 EM	EDP 950 180 DU/180 EM	EDP 950 200 DU/200 EM
Kod	28 080 016	28 100 016	28 130 016	28 150 016	28 160 016	28 180 016	28 200 016
H				896			
h				46-160			
Waga [kg]	3,3	3,8	4,3	4,9	5,3	5,8	

230	250	300	350	400	450	500	550	600	650	700	750

230	250	300	350	400	450	500	550	600	650	700	750
P 230 DU/...BU	P 250 DU/...BU	P 300 DU/...BU	P 350 DU/...BU	P 400 DU/...BU	P 450 DU/...BU	P 500 DU/...BU	P 550 DU/...BU	P 600 DU/...BU	P 650 DU/...BU	P 700 DU/...BU	P 750 DU/...BU
28 230 102	28 250 102	28 300 102	28 350 102	28 400 102	28 450 102	28 500 102	28 550 102	28 600 102	28 650 102	28 700 102	28 750 102
196											
46											
1,7	1,8	2,3	2,6	3,1	3,6	3,9	4,2	5,1	4,1	4,1	4,1

230	250	300	350	400	450	500	550	600	650	700	750
PT 230 DU/...BU	PT 250 DU/...BU	PT 300 DU/...BU	PT 350 DU/...BU	PT 400 DU/...BU	PT 450 DU/...BU	PT 500 DU/...BU	PT 550 DU/...BU	PT 600 DU/...BU	PT 650 DU/...BU	PT 700 DU/...BU	PT 750 DU/...BU
28 230 223	28 250 223	28 300 223	28 350 223	28 400 223	28 450 223	28 500 223	28 550 223	28 600 223	28 650 223	28 700 223	28 750 223
196											
46											
1,7	1,8	2,3	2,6	3,1	3,6	3,9	4,2	5,1	4,1	4,1	4,1

230	250	300	350	400	450	500	550	600	650	700	750

230	250	300	350	400	450	500	550	600	650	700	750

WYKAZ ELEMENTÓW

P500 DU / A

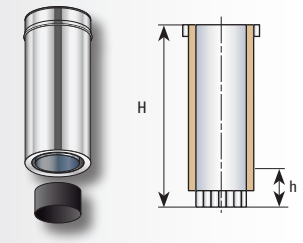

ADAPTER STARTOWY 500 MM

Ø	80	100	130	150	160	180	200
Ref.			EDP 550 130 DU/130 EM	EDP 550 150 DU/150 EM	EDP 550 160 DU/160 EM	EDP 550 180 DU/180 EM	
Kod			28 130 015	28 150 015	28 160 015	28 180 015	
H				496			
h				46-160			
Waga [kg]			2,1	2,4	2,6	2,9	

P1000 DU / A

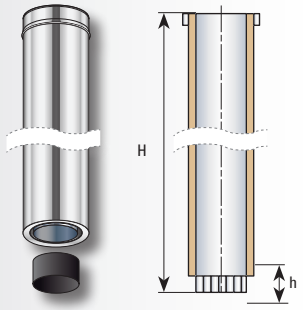

ADAPTER STARTOWY 1000 MM

Ø	80	100	130	150	160	180	200
Ref.			EDP 950 130 DU/130 EM	EDP 950 150 DU/150 EM	EDP 950 160 DU/160 EM	EDP 950 180 DU/180 EM	
Kod			28 130 016	28 150 016	28 160 016	28 180 016	
H				896			
h				46-160			
Waga [kg]			4,3	4,9	5,3	5,8	

ROSD

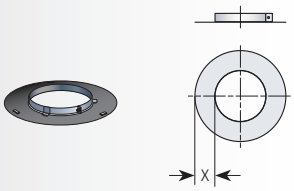

ROZETA NIEWENTYLOWANA Z MOCOWANIEM MAGNETYCZNYM

Ø	80	100	130	150	160	180	200
Ref.	ROSD 80 DU	ROSD 100 DU	ROSD 130 DU	ROSD 150 DU	ROSD 160 DU	ROSD 180 DU	ROSD 200 DU
Kod	28 080 119	28 100 119	28 130 119	28 150 119	28 160 119	28 180 119	28 200 119
X				100			
Waga [kg]							

ROS EDP

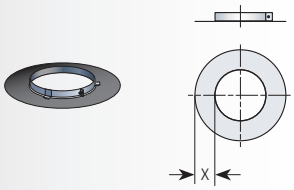

ROZETA NIEWENTYLOWANA Z MOCOWANIEM MAGNETYCZNYM

Ø	80	100	130	150	160	180	200
Ref.	ROS EDP 80 DU	ROS EDP 100 DU	ROS EDP 130 DU	ROS EDP 150 DU	ROS EDP 160 DU	ROS EDP 180 DU	ROS EDP 200 DU
Kod	28 080 110	28 100 110	28 130 110	28 150 110	28 160 110	28 180 110	28 200 110
X				100			
Waga [kg]							

ROS EDP

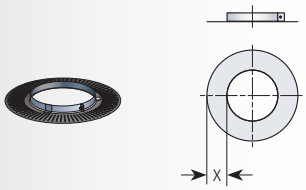

ROZETA WENTYLOWANA Z MOCOWANIEM MAGNETYCZNYM

Ø	80	100	130	150	160	180	200
Ref.	ROSV EDP 80 DU	ROSV EDP 100 DU	ROSV EDP 130 DU	ROSV EDP 150 DU	ROSV EDP 160 DU	ROSV EDP 180 DU	ROSV EDP 200 DU
Kod	28 080 111	28 100 111	28 130 111	28 150 111	28 160 111	28 180 111	28 200 111
X				100			
Waga [kg]							

230	250	300	350	400	450	500	550	600	650	700	750

230	250	300	350	400	450	500	550	600	650	700	750

230	250	300	350	400	450	500	550	600	650	700	750
ROSD 230 DU	ROSD 250 DU	ROSD 300 DU	ROSD 350 DU	ROSD 400 DU	ROSD 450 DU	ROSD 500 DU	ROSD 550 DU	ROSD 600 DU	ROSD 650 DU	ROSD 700 DU	ROSD 750 DU
28 230 119	28 250 119	28 300 119	28 350 119	28 400 119	28 450 119	28 500 119	28 550 119	28 600 119	28 650 119	28 700 119	28 750 119
100											

230	250	300	350	400	450	500	550	600	650	700	750
ROS EDP 230 DU	ROS EDP 250 DU	ROS EDP 300 DU	ROS EDP 350 DU	ROS EDP 400 DU	ROS EDP 450 DU	ROS EDP 500 DU	ROS EDP 550 DU	ROS EDP 600 DU	ROS EDP 650 DU	ROS EDP 700 DU	ROS EDP 750 DU
28 230 110	28 250 110	28 300 110	28 350 110	28 400 110	28 450 110	28 500 110	28 550 110	28 600 110	28 650 110	28 700 110	28 750 110
100											

230	250	300	350	400	450	500	550	600	650	700	750
ROSV EDP 230 DU	ROSV EDP 250 DU	ROSV EDP 300 DU	ROSV EDP 350 DU	ROSV EDP 400 DU	ROSV EDP 450 DU	ROSV EDP 500 DU	ROSV EDP 550 DU	ROSV EDP 600 DU	ROSV EDP 650 DU	ROSV EDP 700 DU	ROSV EDP 750 DU
28 230 111	28 250 111	28 300 111	28 350 111	28 400 111	28 450 111	28 500 111	28 550 111	28 600 111	28 650 111	28 700 111	28 750 111
100											

ZAKOŃCZENIA

CE

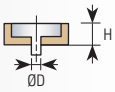

ODSKRAPLACZ

Ø	80	100	130	150	160	180	200
Ref.	CE - 80 DU	CE - 100 DU	CE - 130 DU	CE - 150 DU	CE - 160 DU	CE - 180 DU	CE - 200 DU
Kod	28 080 090	28 100 090	28 130 090	28 150 090	28 160 090	28 180 090	28 200 090
H				66			
ØD				1/2"			
Waga [kg]	1,1	1,2	1,5	1,6	1,7	2,1	2,2

CEPL

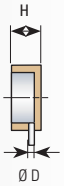

ODSKRAPLACZ Z BOCZNYM ODPŁYWEM KONDENSATU

Ø	80	100	130	150	160	180	200
Ref.	CEPL - 80 DU	CEPL - 100 DU	CEPL - 130 DU	CEPL - 150 DU	CEPL - 160 DU	CEPL - 180 DU	CEPL - 200 DU
Kod	28 080 089	28 100 089	28 130 089	28 150 089	28 160 089	28 180 089	28 200 089
H				66			
ØD				1/2"			
Waga [kg]	1,1	1,2	1,5	1,6	1,7	2,1	2,2

SSCE

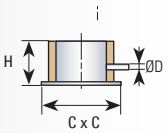

ODSKRAPLACZ Z PODSTAWĄ

Ø	80	100	130	150	160	180	200
Ref.	SSCE - 80 DU	SSCE - 100 DU	SSCE - 130 DU	SSCE - 150 DU	SSCE - 160 DU	SSCE - 180 DU	SSCE - 200 DU
Kod	28 080 096	28 100 096	28 130 096	28 150 096	28 160 096	28 180 096	28 200 096
H				66			
ØD				1/2"			
C	180	200	230	250	250	280	300
Waga [kg]	1,2	1,3	1,6	1,8	1,9	2,1	2,3

TLO

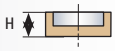

DNO

Ø	80	100	130	150	160	180	200
Ref.	TLO - 80 DU	TLO - 100 DU	TLO - 130 DU	TLO - 150 DU	TLO - 160 DU	TLO - 180 DU	TLO - 200 DU
Kod	28 080 091	28 100 091	28 130 091	28 150 091	28 160 091	28 180 091	28 200 091
H				46			
Waga [kg]	0,8	0,8	0,9	1,0	1,0	1,1	1,2

CAR

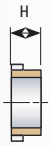

ZAŚLEPKA Z SIATKĄ

Ø	80	100	130	150	160	180	200
Ref.	CAR - 80 DU	CAR - 100 DU	CAR - 130 DU	CAR - 150 DU	CAR - 160 DU	CAR - 180 DU	CAR - 200 DU
Kod	28 080 095	28 100 095	28 130 095	28 150 095	28 160 095	28 180 095	28 200 095
H		75			100		
Waga [kg]	1,1	1,2	1,5	1,6	1,7	2,1	2,2

230	250	300	350	400	450	500	550	600	650	700	750
CE - 230 DU	CE - 250 DU	CE - 300 DU	CE - 350 DU	CE - 400 DU	CE - 450 DU	CE - 500 DU	CE - 550 DU	CE - 600 DU	CE - 650 DU	CE - 700 DU	CE - 750 DU
28 230 090	28 250 090	28 300 090	28 350 090	28 400 090	28 450 090	28 500 090	28 550 090	28 600 090	28 650 090	28 700 090	28 750 090
66											
1/2"											
2,6	2,9	4	5	6,1	6,2	6,8	7,4	8,4	9,8	11,4	13

230	250	300	350	400	450	500	550	600	650	700	750
CEPL - 230 DU	CEPL - 250 DU	CEPL - 300 DU	CEPL - 350 DU	CEPL - 400 DU	CEPL - 450 DU	CEPL - 500 DU	CEPL - 550 DU	CEPL - 600 DU	CEPL - 650 DU	CEPL - 700 DU	CEPL - 750 DU
28 230 089	28 250 089	28 300 089	28 350 089	28 400 089	28 450 089	28 500 089	28 550 089	28 600 089	28 650 089	28 700 089	28 750 089
66											
1/2"											
2,6	2,9	4	5	6,1	6,2	6,8	7,4	8,4	9,8	11,4	13

230	250	300	350	400	450	500	550	600	650	700	750
SSCE - 230 DU	SSCE - 250 DU	SSCE - 300 DU	SSCE - 350 DU	SSCE - 400 DU	SSCE - 450 DU	SSCE - 500 DU	SSCE - 550 DU	SSCE - 600 DU	SSCE - 650 DU	SSCE - 700 DU	SSCE - 750 DU
28 230 096	28 250 096	28 300 096	28 350 096	28 400 096	28 450 096	28 500 096	28 550 096	28 600 096	28 650 096	28 700 096	28 750 096
66											
1/2"											
330	350	400	450	500	550	600	650	700	750	800	850
2,7	2,8	4,0	4,9	5,9	7,4	9,3	10,8	11,9	11,9	11,9	11,9

230	250	300	350	400	450	500	550	600	650	700	750
TLO - 230 DU	TLO - 250 DU	TLO - 300 DU	TLO - 350 DU	TLO - 400 DU	TLO - 450 DU	TLO - 500 DU	TLO - 550 DU	TLO - 600 DU	TLO - 650 DU	TLO - 700 DU	TLO - 750 DU
28 230 091	28 250 091	28 300 091	28 350 091	28 400 091	28 450 091	28 500 091	28 550 091	28 600 091	28 650 091	28 700 091	28 750 091
46											
1,3	1,5	1,9	2,3	2,6	3,4	3,8	4,3	11	11	11	11

230	250	300	350	400	450	500	550	600	650	700	750
CAR - 230 DU	CAR - 250 DU	CAR - 300 DU	CAR - 350 DU	CAR - 400 DU	CAR - 450 DU	CAR - 500 DU	CAR - 550 DU	CAR - 600 DU	CAR - 650 DU	CAR - 700 DU	CAR - 750 DU
28 230 095	28 250 095	28 300 095	28 350 095	28 400 095	28 450 095	28 500 095	28 550 095	28 600 095	28 650 095	28 700 095	28 750 095
100											
2,6	2,9	4,0	5,0	6,1	6,2	6,8	7,4	8,4	9,8	11,4	13

WYKAZ ELEMENTÓW

CAR-T

ZAŚLEPKA Z SIATKĄ MUFA

Ø	80	100	130	150	160	180	200
Ref.	CAR-T - 80 DU	CAR-T - 100 DU	CAR-T - 130 DU	CAR-T - 150 DU	CAR-T - 160 DU	CAR-T - 180 DU	CAR-T - 200 DU
Kod	28 080 295	28 100 295	28 130 295	28 150 295	28 160 295	28 180 295	28 200 295
H		75			100		
Waga [kg]	1,1	1,2	1,5	1,6	1,7	2,1	2,2

PE

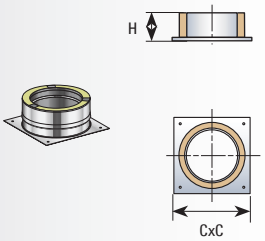

PODSTAWA DO WYDŁUŻENIA KOMINA

Ø	80	100	130	150	160	180	200
Ref.		PE - 100 DU	PE - 130 DU	PE - 150 DU	PE - 160 DU	PE - 180 DU	PE - 200 DU
Kod		28 100 019	28 130 019	28 150 019	28 160 019	28 180 019	28 200 019
H				46			
C		250	280	300	310	330	350
Waga [kg]		2,1	2,1	2,2	2,3	3,0	3,0

PE-T

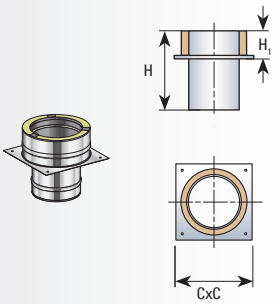

PODSTAWA DO WYDŁUŻENIA KOMINA DWU- / JEDNOŚCIENNEGO

Ø	80	100	130	150	160	180	200
Ref.		PE-T - 100 DU	PE-T - 130 DU	PE-T - 150 DU	PE-T - 160 DU	PE-T - 180 DU	PE-T - 200 DU
Kod		28 100 029	28 130 029	28 150 029	28 160 029	28 180 029	28 200 029
H				250			
H_1				100			
C		250	280	300	310	330	350
Waga [kg]		2,2	2,3	2,4	2,7	3,2	3,3

WEZYK

WĘŻYK

Ø	80	100	130	150	160	180	200
Ref.	WEZYK - 80 DU	WEZYK - DU EI	WEZYK - DU EI	WEZYK - DU EI	WEZYK - DU EI	WEZYK - DU EI	WEZYK - DU EI
Kod				PLWEZYKKOND			
H				3 m			
Waga [kg]							

SZYBRY

DAMPER

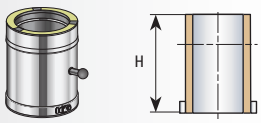

SZYBER

Ø	80	100	130	150	160	180	200
Ref.			DAMPER - 130 DU	DAMPER - 150 DU	DAMPER - 160 DU	DAMPER - 180 DU	DAMPER - 200 DU
Kod			28 130 014	28 150 014	28 160 014	28 180 014	28 200 014
H							
Waga [kg]							

230	250	300	350	400	450	500	550	600	650	700	750
CAR-T - 230 DU	CAR-T - 250 DU	CAR-T - 300 DU	CAR-T - 350 DU	CAR-T - 400 DU	CAR-T - 450 DU	CAR-T - 500 DU	CAR-T - 550 DU	CAR-T - 600 DU	CAR-T - 650 DU	CAR-T - 700 DU	CAR-T - 750 DU
28 230 295	28 250 295	28 300 295	28 350 295	28 400 295	28 450 295	28 500 295	28 550 295	28 600 295	28 650 295	28 700 295	28 750 295
100											
2,6	2,9	4,0	5,0	6,1	6,2	6,8	7,4	8,4	9,8	11,4	13

230	250	300	350	400	450	500	550	600	650	700	750
PE - 230 DU	PE - 250 DU										
28 230 019	28 250 019										
46											
380	400										
3,1	3,1										

230	250	300	350	400	450	500	550	600	650	700	750
PE-T - 230 DU	PE-T - 250 DU										
28 230 029	28 250 029										
250											
100											
380	400										
3,4	3,5										

230	250	300	350	400	450	500	550	600	650	700	750
WEZYK - DU EI	WEZYK - DU EI	WEZYK - DU EI	WEZYK - DU EI	WEZYK - DU EI	WEZYK - DU EI	WEZYK - DU EI	WEZYK - DU EI	WEZYK - DU EI	WEZYK - DU EI	WEZYK - DU EI	WEZYK - DU EI
PLWEZYKKOND											
3 m											

230	250	300	350	400	450	500	550	600	650	700	750
DAMPER - 230 DU	DAMPER - 250 DU										
28 230 014	28 250 014										

AKCESORIA

CMI

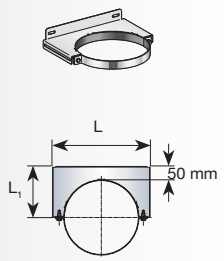

OBEJMA ŚCIENNA

Ø	80	100	130	150	160	180	200
Ref.	CMI - 80 DU	CMI - 100 DU	CMI - 130 DU	CMI - 150 DU	CMI - 160 DU	CMI - 180 DU	CMI - 200 DU
Kod	28 080 075	28 100 075	28 130 075	28 150 075	28 160 075	28 180 075	28 200 075
L	213	233	263	283	293	313	333
L_1	112	122	137	147	152	162	172
Waga [kg]	0,7	0,7	1,2	1,3	1,4	1,6	1,7

SMI 5-20

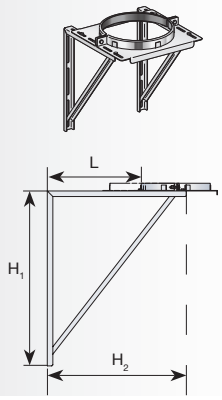

WSPORNIK ŚCIENNY 50-200 MM

Ø	80	100	130	150	160	180	200
Ref.	SMI - 80 DU	SMI - 100 DU	SMI - 130 DU	SMI - 150 DU	SMI - 160 DU	SMI - 180 DU	SMI - 200 DU
Kod	28 080 056	28 100 056	28 130 056	28 150 056	28 160 056	28 180 056	28 200 056
H_1	200	215	275	275	275	325	325
H_2	250	265	350	350	350	400	400
L				50/200			
Waga [kg]	2,3	2,6	3,4	3,6	3,8	4,4	5,4

SMR 20-40

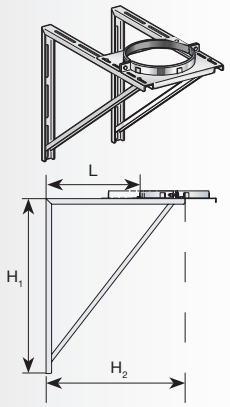

WSPORNIK ŚCIENNY 200-400 MM

Ø	80	100	130	150	160	180	200
Ref.	SMR 20-40 - 80 DU	SMR 20-40 - 100 DU	SMR 20-40 - 130 DU	SMR 20-40 - 150 DU	SMR 20-40 - 160 DU	SMR 20-40 - 180 DU	SMR 20-40 - 200 DU
Kod	28 080 157	28 100 157	28 130 157	28 150 157	28 160 157	28 180 157	28 200 157
H_1	439	455	425	445	445	475	475
H_2	505	520	535	555	555	575	575
L				200/400			
Waga [kg]	4,0	4,2	4,6	4,8	5,0	5,4	6,5

SMR 40-60

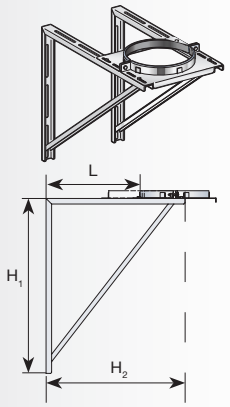

WSPORNIK ŚCIENNY 400-600 MM

Ø	80	100	130	150	160	180	200
Ref.	SMR 40-60 - 80 DU	SMR 40-60 - 100 DU	SMR 40-60 - 130 DU	SMR 40-60 - 150 DU	SMR 40-60 - 160 DU	SMR 40-60 - 180 DU	SMR 40-60 - 200 DU
Kod	28 080 160	28 100 160	28 130 160	28 150 160	28 160 160	28 180 160	28 200 160
H_1							
H_2							
L				400/600			
Waga [kg]							

230	250	300	350	400	450	500	550	600	650	700	750
CMI - 230 DU	CMI - 250 DU	CMI - 300 DU	CMI - 350 DU	CMI - 400 DU	CMI - 450 DU	CMI - 500 DU	CMI - 550 DU	CMI - 600 DU	CMI - 650 DU	CMI - 700 DU	CMI - 750 DU
28 230 075	28 250 075	28 300 075	28 350 075	28 400 075	28 450 075	28 500 075	28 550 075	28 600 075	28 650 075	28 700 075	28 750 075
359	384	436	486	536	586	636	686	735	786	836	886
187	197	223	247	271	297	323	347	372	397	422	447
1,9	2,1	3,5	4,2	5	5,8	6,7	7,6	8,6	9,7	10,8	12

230	250	300	350	400	450	500	550	600	650	700	750
SMI - 230 DU	SMI - 250 DU	SMI - 300 DU	SMI - 350 DU	SMI - 400 DU	SMI - 450 DU	SMI - 500 DU	SMI - 550 DU	SMI - 600 DU	SMI - 650 DU	SMI - 700 DU	SMI - 750 DU
28 230 056	28 250 056	28 300 056	28 350 056	28 400 056	28 450 056	28 500 056	28 550 056	28 600 056	28 650 056	28 700 056	28 750 056
395	395	395	496	496	496	600	600	600	600	705	705
470	470	470	571	571	571	675	675	675	675	765	765
50/200											
7,8	8,1	9,2	13,1	14,4	18,5	21,9	24,0	35,4	35,4	35,4	35,4

230	250	300	350	400	450	500	550	600	650	700	750
SMR 20-40 - 230 DU	SMR 20-40 - 250 DU	SMR 20-40 - 300 DU	SMR 20-40 - 350 DU	SMR 20-40 - 20-400 DU	SMR 20-40 - 450 DU	SMR 20-40 - 500 DU	SMR 20-40 - 550 DU	SMR 20-40 - 600 DU	SMR 20-40 - 650 DU	SMR 20-40 - 700 DU	SMR 20-40 - 750 DU
28 230 157	28 250 157	28 300 157	28 350 157	28 400 157	28 450 157	28 500 157	28 550 157	28 600 157	28 650 157	28 700 157	28 750 157
545	545	545	645	645	645	750	750	750	750	854	855
645	645	645	745	745	745	850	850	850	850	955	955
200/400											
9,5	9,8	10,9	15,3	16,6	20,7	24,2	16,0	18,0	18,0	18,0	18,0

230	250	300	350	400	450	500	550	600	650	700	750
SMR 40-60 - 230 DU	SMR 40-60 - 250 DU	SMR 40-60 - 300 DU	SMR 40-60 - 350 DU	SMR 40-60 - 40-600 DU	SMR 40-60 - 450 DU	SMR 40-60 - 500 DU	SMR 40-60 - 550 DU	SMR 40-60 - 600 DU	SMR 40-60 - 650 DU	SMR 40-60 - 700 DU	SMR 40-60 - 750 DU
28 230 160	28 250 160	28 300 160	28 350 160	28 400 160	28 450 160	28 500 160	28 550 160	28 600 160	28 650 160	28 700 160	28 750 160
400/600											

WYKAZ ELEMENTÓW

SAT

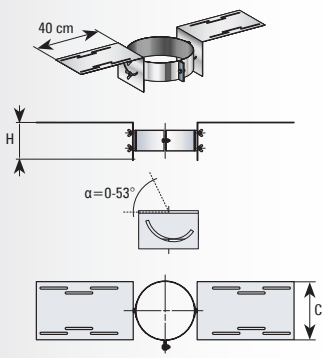

WSPORNIK DACHOWY GALVA

Ø	80	100	130	150	160	180	200
Ref.	SAT - 80 DU	SAT - 100 DU	SAT - 130 DU	SAT - 150 DU	SAT - 160 DU	SAT - 180 DU	SAT - 200 DU
Kod	28 080 065	28 100 065	28 130 065	28 150 065	28 160 065	28 180 065	28 200 065
H				150			
C				180			
Waga [kg]	1,1	1,1	1,2	1,2	1,3	1,5	1,5

SP

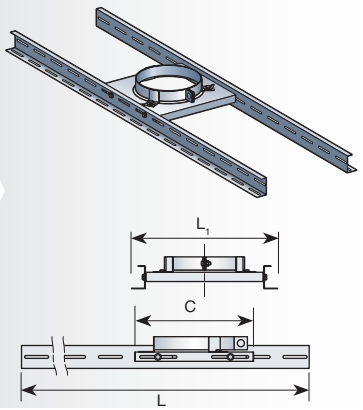

WSPORNIK STROPOWY GALVA

Ø	80	100	130	150	160	180	200
Ref.	SP - 80 DU	SP - 100 DU	SP - 130 DU	SP - 150 DU	SP - 160 DU	SP - 180 DU	SP - 200 DU
Kod	28 080 081	28 100 081	28 130 081	28 150 081	28 160 081	28 180 081	28 200 081
C	230	250	280	310	310	320	340
L				1180			
L_1	290	310	340	370	370	380	400
Waga [kg]	1,6	1,7	1,9	2.0	2,0	2,3	2,4

SSR

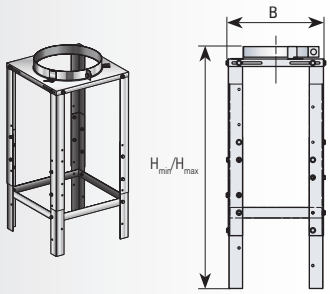

WSPORNIK KRZESŁOWY

Ø	80	100	130	150	160	180	200
Ref.	SSR - 80 DU	SSR - 100 DU	SSR - 130 DU	SSR - 150 DU	SSR - 160 DU	SSR - 180 DU	SSR - 200 DU
Kod	28 080 057	28 100 057	28 130 057	28 150 057	28 160 057	28 180 057	28 200 057
B	223	243	273	293	303	323	343
H_{min}/H_{max}				400/700			
Waga [kg]	5,0	5,2	5,4	8,0	8,0	9,0	9,0

RCM 5-20

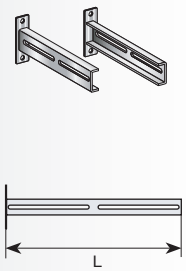

WYSIĘGNIK DO OBEJMY 50-200 MM

Ø	80	100	130	150	160	180	200
Ref.	RCM 5-20 - 80 DU	RCM 5-20 - 100 DU	RCM 5-20 - 130 DU	RCM 5-20 - 150 DU	RCM 5-20 - 160 DU	RCM 5-20 - 180 DU	RCM 5-20 - 200 DU
Kod	28 080 250	28 100 250	28 130 250	28 150 250	28 160 250	28 180 250	28 200 250
L				220			
Waga [kg]				0,7			

RCM 20-40

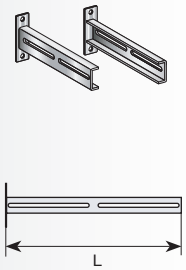

WYSIĘGNIK DO OBEJMY 200-400 MM

Ø	80	100	130	150	160	180	200
Ref.	RCM 20-40 - 80 DU	RCM 20-40 - 100 DU	RCM 20-40 - 130 DU	RCM 20-40 - 150 DU	RCM 20-40 - 160 DU	RCM 20-40 - 180 DU	RCM 20-40 - 200 DU
Kod	28 080 251	28 100 251	28 130 251	28 150 251	28 160 251	28 180 251	28 200 251
L	400					420	
Waga [kg]				1,1			

230	250	300	350	400	450	500	550	600	650	700	750
SAT - 230 DU	SAT - 250 DU	SAT - 300 DU	SAT - 350 DU	SAT - 400 DU	SAT - 450 DU	SAT - 500 DU	SAT - 550 DU	SAT - 600 DU	SAT - 650 DU	SAT - 700 DU	SAT - 750 DU
28 230 065	28 250 065	28 300 065	28 350 065	28 400 065	28 450 065	28 500 065	28 550 065	28 600 065	28 650 065	28 700 065	28 750 065
150											
180											
1,9	1,9	2,1	2,2	3,1	3,1	3,2	3,2	2,1	2,1	2,1	2,1

230	250	300	350	400	450	500	550	600	650	700	750
SP - 230 DU	SP - 250 DU	SP - 300 DU	SP - 350 DU	SP - 400 DU	SP - 450 DU	SP - 500 DU	SP - 550 DU	SP - 600 DU	SP - 650 DU	SP - 700 DU	SP - 750 DU
28 230 081	28 250 081	28 300 081	28 350 081	28 400 081	28 450 081	28 500 081	28 550 081	28 600 081	28 650 081	28 700 081	28 750 081
370	390	440	490	540	590	640	690	740	790	840	890
1180											
430	450	500	550	600	650	700	750	800	850	900	950
2,7	2,9	3,3	4,4	5,1	5,9	6,7	7,6	4,2	4,2	4,2	4,2

230	250	300	350	400	450	500	550	600	650	700	750
SSR - 230 DU	SSR - 250 DU	SSR - 300 DU	SSR - 350 DU	SSR - 400 DU	SSR - 450 DU	SSR - 500 DU	SSR - 550 DU	SSR - 600 DU	SSR - 650 DU	SSR - 700 DU	SSR - 750 DU
28 230 057	28 250 057	28 300 057	28 350 057	28 400 057	28 450 057	28 500 057	28 550 057	28 600 057	28 650 057	28 700 057	28 750 057
373	393	443	493	543	593	643	693	743	793	843	893
400/700		600/100									
10,0	10,0	11,0	11,0	11,0	14,0	14,0	16,0	18,0	18,0	18,0	18,0

230	250	300	350	400	450	500	550	600	650	700	750
RCM 5-20 - 230 DU	RCM 5-20 - 250 DU	RCM 5-20 - 300 DU	RCM 5-20 - 350 DU	RCM 5-20 - 400 DU	RCM 5-20 - 450 DU	RCM 5-20 - 500 DU	RCM 5-20 - 550 DU	RCM 5-20 - 600 DU	RCM 5-20 - 650 DU	RCM 5-20 - 700 DU	RCM 5-20 - 750 DU
28 230 250	28 250 250	28 300 250	28 350 250	28 400 250	28 450 250	28 500 250	28 550 250	28 600 250	28 650 250	28 700 250	28 750 250
220		250			300		350	400		450	
0,7		1,0			1,2	1,4	1,5	1,7	1,9	2,1	2,3

230	250	300	350	400	450	500	550	600	650	700	750
RCM 20-40 - 230 DU	RCM 20-40 - 250 DU	RCM 20-40 - 300 DU	RCM 20-40 - 350 DU	RCM 20-40 - 400 DU	RCM 20-40 - 450 DU	RCM 20-40 - 500 DU	RCM 20-40 - 550 DU	RCM 20-40 - 600 DU	RCM 20-40 - 650 DU	RCM 20-40 - 700 DU	RCM 20-40 - 750 DU
28 230 251	28 250 251	28 300 251	28 350 251	28 400 251	28 450 251	28 500 251	28 550 251	28 600 251	28 650 251	28 700 251	28 750 251
420		460			510	560		610			660
1,1		1,6			1,8	2,0	2,1	2,3	2,5	2,7	2,9

WYKAZ ELEMENTÓW

RCM 40-60

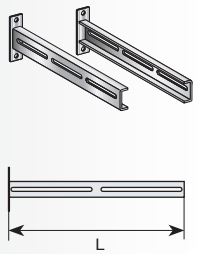

WYSIĘGNIK DO OBEJMY 400-600 MM

Ø	80	100	130	150	160	180	200
Ref.	RCM 20-40 - 80 DU	RCM 20-40 - 100 DU	RCM 20-40 - 130 DU	RCM 20-40 - 150 DU	RCM 20-40 - 160 DU	RCM 20-40 - 180 DU	RCM 20-40 - 200 DU
Kod	28 080 251	28 100 251	28 130 251	28 150 251	28 160 251	28 180 251	28 200 251
L	400					420	
Waga [kg]	1,1						

FKCMI / FWCMI

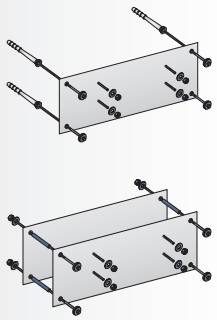

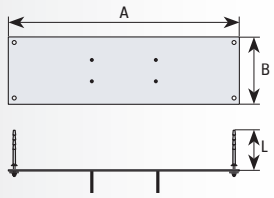

ZESTAW MONTAŻOWY DLA OBEJM ŚCIENNYCH - DO STYROPIANU

Ø	80	100	130	150	160	180	200
Ref.	FKCMI - 80 DU	FKCMI - 100 DU	FKCMI - 130 DU	FKCMI - 150 DU	FKCMI - 160 DU	FKCMI - 180 DU	FKCMI - 200 DU
Kod	28 080 175	28 100 175	28 130 175	28 150 175	28 160 175	28 180 175	28 200 175
A	350	380	380	400		430	450
B	350	350	350	350		350	350
L	25	25	25	25		25	25
Waga [kg]							

ZESTAW MONTAŻOWY DLA OBEJM ŚCIENNYCH - DO PŁYT WARSTW

Ø	80	100	130	150	160	180	200
Ref.	FWCMI - 80 DU	FWCMI - 100 DU	FWCMI - 130 DU	FWCMI - 150 DU	FWCMI - 160 DU	FWCMI - 180 DU	FWCMI - 200 DU
Kod	28 080 176	28 100 176	28 130 176	28 150 176	28 160 176	28 180 176	28 200 176
A	350	380	380	400		430	450
B	350	350	350	350		350	350
L	25	25	25	25		25	25
Waga [kg]							

FKSMI / FWSMI

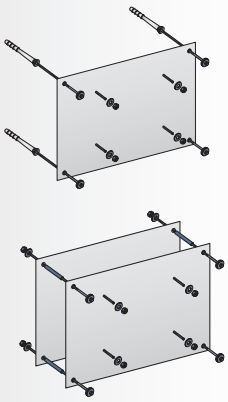

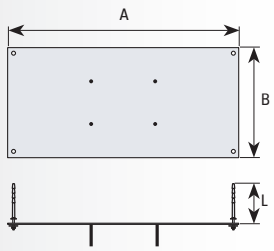

ZESTAW MONTAŻOWY DLA WSPORNIKÓW ŚCIENNYCH - DO STYRO

Ø	80	100	130	150	160	180	200
Ref.	FKSMI - 80 DU	FKSMI - 100 DU	FKSMI - 130 DU	FKSMI - 150 DU	FKSMI - 160 DU	FKSMI - 180 DU	FKSMI - 200 DU
Kod	28 080 158	28 100 158	28 130 158	28 150 158	28 160 158	28 180 158	28 200 158
A	493	513	543	563		593	613
B	400	400	400	400		400	400
L	275	275	275	275		275	275
Waga [kg]							

ZESTAW MONTAŻOWY DLA WSPORNIKÓW ŚCIENNYCH - DO PŁYT

Ø	80	100	130	150	160	180	200
Ref.	FWSMI - 80 DU	FWSMI - 100 DU	FWSMI - 130 DU	FWSMI - 150 DU	FWSMI - 160 DU	FWSMI - 180 DU	FWSMI - 200 DU
Kod	28 080 177	28 100 177	28 130 177	28 150 177	28 160 177	28 180 177	28 200 177
A	493	513	543	563		593	613
B	400	400	400	400		400	400
L	275	275	275	275		275	275
Waga [kg]							

230	250	300	350	400	450	500	550	600	650	700	750
RCM 20-40 - 230 DU	RCM 20-40 - 250 DU	RCM 20-40 - 300 DU	RCM 20-40 - 350 DU	RCM 20-40 - 400 DU	RCM 20-40 - 450 DU	RCM 20-40 - 500 DU	RCM 20-40 - 550 DU	RCM 20-40 - 600 DU	RCM 20-40 - 650 DU	RCM 20-40 - 700 DU	RCM 20-40 - 750 DU
28 230 251	28 250 251	28 300 251	28 350 251	28 400 251	28 450 251	28 500 251	28 550 251	28 600 251	28 650 251	28 700 251	28 750 251
420		460			510	560		610			660
1,1		1,6			1,8	2,0	2,1	2,3	2,5	2,7	2,9

230	250	300	350	400	450	500	550	600	650	700	750
FKCMI - 230 DU	FKCMI - 250 DU	FKCMI - 300 DU	FKCMI - 350 DU	FKCMI - 400 DU	FKCMI - 450 DU	FKCMI - 500 DU	FKCMI - 550 DU	FKCMI - 600 DU	FKCMI - 650 DU	FKCMI - 700 DU	FKCMI - 750 DU
28 230 175	28 250 175	28 300 175	28 350 175	28 400 175	28 450 175	28 500 175	28 550 175	28 600 175	28 650 175	28 700 175	28 750 175
	500	550	602	646	696						
	350	350	350	350	350						
	25	25	25	25	25						

WOWYCH

230	250	300	350	400	450	500	550	600	650	700	750
FWCMI - 230 DU	FWCMI - 250 DU	FWCMI - 300 DU	FWCMI - 350 DU	FWCMI - 400 DU	FWCMI - 450 DU	FWCMI - 500 DU	FWCMI - 550 DU	FWCMI - 600 DU	FWCMI - 650 DU	FWCMI - 700 DU	FWCMI - 750 DU
28 230 176	28 250 176	28 300 176	28 350 176	28 400 176	28 450 176	28 500 176	28 550 176	28 600 176	28 650 176	28 700 176	28 750 176
	500	550	602	646	696						
	350	350	350	350	350						
	25	25	25	25	25						

OPIANU

230	250	300	350	400	450	500	550	600	650	700	750
FKSMI - 230 DU	FKSMI - 250 DU	FKSMI - 300 DU	FKSMI - 350 DU	FKSMI - 400 DU	FKSMI - 450 DU	FKSMI - 500 DU	FKSMI - 550 DU	FKSMI - 600 DU	FKSMI - 650 DU	FKSMI - 700 DU	FKSMI - 750 DU
28 230 158	28 250 158	28 300 158	28 350 158	28 400 158	28 450 158	28 500 158	28 550 158	28 600 158	28 650 158	28 700 158	28 750 158
	653	710	762	762	811						
	400	480	491	491	491						
	275	275	275	275	275						

WARSTWOWYCH

230	250	300	350	400	450	500	550	600	650	700	750
FWSMI - 230 DU	FWSMI - 250 DU	FWSMI - 300 DU	FWSMI - 350 DU	FWSMI - 400 DU	FWSMI - 450 DU	FWSMI - 500 DU	FWSMI - 550 DU	FWSMI - 600 DU	FWSMI - 650 DU	FWSMI - 700 DU	FWSMI - 750 DU
28 230 177	28 250 177	28 300 177	28 350 177	28 400 177	28 450 177	28 500 177	28 550 177	28 600 177	28 650 177	28 700 177	28 750 177
	653	710	762	762	811						
	400	480	491	491	491						
	275	275	275	275	275						

WYKAZ ELEMENTÓW

C

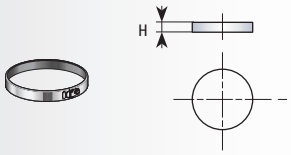

OBEJMA ŁĄCZĄCA

Ø	80	100	130	150	160	180	200
Ref.	C - 80 DU	C - 100 DU	C - 130 DU	C - 150 DU	C - 160 DU	C - 180 DU	C - 200 DU
Kod	28 080 076	28 100 076	28 130 076	28 150 076	28 160 076	28 180 076	28 200 076
H				39			
Waga [kg]	0,1	0,2	0,2	0,2	0,2	0,2	0,3

CHI

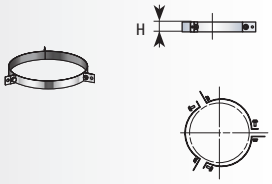

OBEJMA DO ODCIĄGÓW

Ø	80	100	130	150	160	180	200
Ref.	CHI - 80 DU	CHI - 100 DU	CHI - 130 DU	CHI - 150 DU	CHI - 160 DU	CHI - 180 DU	CHI - 200 DU
Kod	28 080 060	28 100 060	28 130 060	28 150 060	28 160 060	28 180 060	28 200 060
H				30			
Waga [kg]	0,6	0,6	0,7	0,7	0,7	0,8	0,8

CMU

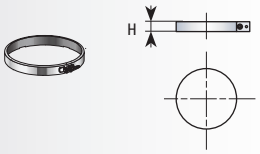

OBEJMA WZMOCNIONA

Ø	80	100	130	150	160	180	200
Ref.	CMU - 80 DU	CMU - 100 DU	CMU - 130 DU	CMU - 150 DU	CMU - 160 DU	CMU - 180 DU	CMU - 200 DU
Kod	28 080 118	28 100 118	28 130 118	28 150 118	28 160 118	28 180 118	28 200 118
H				39			
Waga [kg]	0,2	0,2	0,2	0,2	0,2	0,2	0,3

BT

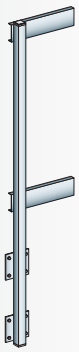

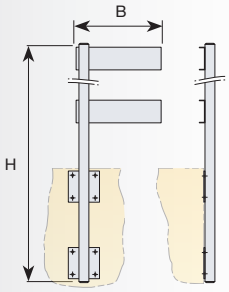

MASZT 3M

Ø	80	100	130	150	160	180	200
Ref.					BT 3M - 300 DU		
Kod					28 300 098		
H					3800		
B					800		
Waga [kg]					30,0		

MASZT 5M

Ø	80	100	130	150	160	180	200
Ref.					BT 5M - 300 DU		
Kod					28 300 099		
H					6000		
B					100		
Waga [kg]					45,0		

230	250	300	350	400	450	500	550	600	650	700	750
C - 230 DU	C - 250 DU	C - 300 DU	C - 350 DU	C - 400 DU	C - 450 DU	C - 500 DU	C - 550 DU	C - 600 DU	C - 650 DU	C - 700 DU	C - 750 DU
28 230 076	28 250 076	28 300 076	28 350 076	28 400 076	28 450 076	28 500 076	28 550 076	28 600 076	28 650 076	28 700 076	28 750 076
39											
0,3	0,3	0,4	0,4	0,4	0,5	0,7	0,8	0,8	0,8	0,9	0,9

230	250	300	350	400	450	500	550	600	650	700	750
CHI - 230 DU	CHI - 250 DU	CHI - 300 DU	CHI - 350 DU	CHI - 400 DU	CHI - 450 DU	CHI - 500 DU	CHI - 550 DU	CHI - 600 DU	CHI - 650 DU	CHI - 700 DU	CHI - 750 DU
28 230 060	28 250 060	28 300 060	28 350 060	28 400 060	28 450 060	28 500 060	28 550 060	28 600 060	28 650 060	28 700 060	28 750 060
30											
0,9	0,9	1,0	1,2	1,3	1,6	1,9	2,3	2,5	2,6	2,7	2,8

230	250	300	350	400	450	500	550	600	650	700	750
CMU - 230 DU	CMU - 250 DU	CMU - 300 DU	CMU - 350 DU	CMU - 400 DU	CMU - 450 DU	CMU - 500 DU	CMU - 550 DU	CMU - 600 DU	CMU - 650 DU	CMU - 700 DU	CMU - 750 DU
28 230 118	28 250 118	28 300 118	28 350 118	28 400 118	28 450 118	28 500 118	28 550 118	28 600 118	28 650 118	28 700 118	28 750 118
39											
0,3	0,3	0,4	0,4	0,4	0,5	0,7	0,8	0,8	0,8	0,9	0,9

230	250	300	350	400	450	500	550	600	650	700	750
	BT 3M - 300 DU						BT 3M - 600 DU				
	28 300 098						28 600 098				
3800											
1020											
	30,0						50,0				

230	250	300	350	400	450	500	550	600	650	700	750
	BT 5M - 300 DU						BT 5M - 600 DU				
	28 300 099						28 600 099				
6000											
1000											
	45,0						70,0				

WYKAZ ELEMENTÓW

COLLER

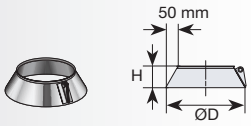

COLLER

Ø	80	100	130	150	160	180	200
Ref.	COLLER - 80 DU	COLLER - 100 DU	COLLER - 130 DU	COLLER - 150 DU	COLLER - 160 DU	COLLER - 180 DU	COLLER - 200 DU
Kod	28 080 093	28 100 093	28 130 093	28 150 093	28 160 093	28 180 093	28 200 093
Ø D	240	260	290	310	320	340	360
H			80			100	
Waga [kg]	0,6	0,7	0,8	0,9	1,0	1,1	1,2

KOLFINIT

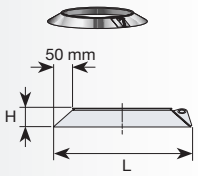

KOŁNIERZ MASKUJĄCY

Ø	80	100	130	150	160	180	200
Ref.	KOLFINIT - 80 DU	KOLFINIT - 100 DU	KOLFINIT - 130 DU	KOLFINIT - 150 DU	KOLFINIT - 160 DU	KOLFINIT - 180 DU	KOLFINIT - 200 DU
Kod	28 080 109	28 100 109	28 130 109	28 150 109	28 160 109	28 180 109	28 200 109
H				30			
L	180	200	230	250	260	280	300
Waga [kg]	0,3	0,3	0,4	0,5	0,5	0,5	0,5

JTS

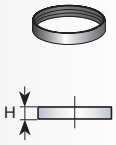

USZCZELKA

Ø	80	100	130	150	160	180	200
Ref.	JTS - 80 DU	JTS - 100 DU	JTS - 130 DU	JTS - 150 DU	JTS - 160 DU	JTS - 180 DU	JTS - 200 DU
Kod	55 080 410	55 100 410	55 130 410	55 150 410	55 160 410	55 180 410	55 200 410
H				10			
Waga [kg]							

PRZEJŚCIA PRZEZ ŚCIANĘ

FOURREAU

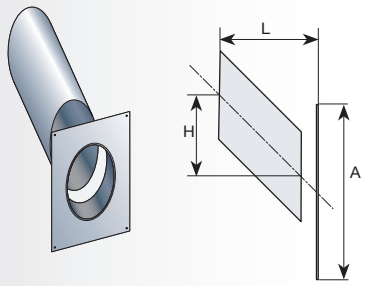

PRZEJŚCIE PRZEZ ŚCIANĘ 45° GALVA

Ø	80	100	130	150	160	180	200
Ref.	FOURREAU - 80 DU	FOURREAU - 100 DU	FOURREAU - 130 DU	FOURREAU - 150 DU	FOURREAU - 160 DU	FOURREAU - 180 DU	FOURREAU - 200 DU
Kod	20 080 180	20 100 180	20 130 180	20 150 180	20 160 180	20 180 180	20 200 180
H							
L							
A							
Waga [kg]							

ROS EDP 45

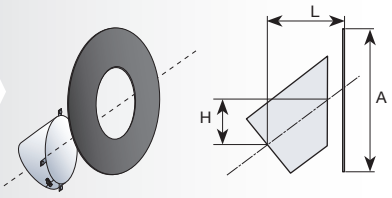

ROZETA NIEWENTYLOWANA 45°

Ø	80	100	130	150	160	180	200
Ref.	ROS EDP 45 - 80 DU	ROS EDP 45 - 100 DU	ROS EDP 45 - 130 DU	ROS EDP 45 - 150 DU	ROS EDP 45 - 160 DU	ROS EDP 45 - 180 DU	ROS EDP 45 - 200 DU
Kod	28 080 112	28 100 112	28 130 112	28 150 112	28 160 112	28 180 112	28 200 112
H							
L							
A							
Waga [kg]							

230	250	300	350	400	450	500	550	600	650	700	750
COLLER - 230 DU	COLLER - 250 DU	COLLER - 300 DU	COLLER - 350 DU	COLLER - 400 DU	COLLER - 450 DU	COLLER - 500 DU	COLLER - 550 DU	COLLER - 600 DU	COLLER - 650 DU	COLLER - 700 DU	COLLER - 750 DU
28 230 093	28 250 093	28 300 093	28 350 093	28 400 093	28 450 093	28 500 093	28 550 093	28 600 093	28 650 093	28 700 093	28 750 093
390	410	460	510	560	610	660	710	760	810	860	910
100		120				140					
1,3	1,5	2	2,5	3,2	3,5	4,3	5,2	6,1	7	8,1	9,2

230	250	300	350	400	450	500	550	600	650	700	750
KOLFINIT - 230 DU	KOLFINIT - 250 DU	KOLFINIT - 300 DU	KOLFINIT - 350 DU	KOLFINIT - 400 DU	KOLFINIT - 450 DU	KOLFINIT - 500 DU	KOLFINIT - 550 DU	KOLFINIT - 600 DU	KOLFINIT - 650 DU	KOLFINIT - 700 DU	KOLFINIT - 750 DU
28 230 109	28 250 109	28 300 109	28 350 109	28 400 109	28 450 109	28 500 109	28 550 109	28 600 109	28 650 109	28 700 109	28 750 109
30											
330	350	400	450	500	550	600	650	700	750	800	850
0,7	0,8	1,0	1,2	1,4	1,7	2,0	2,3	2,6	2,9	3,3	3,7

230	250	300	350	400	450	500	550	600	650	700	750
JTS - 230 DU	JTS - 250 DU	JTS - 300 DU	JTS - 350 DU	JTS - 400 DU	JTS - 450 DU	JTS - 500 DU	JTS - 550 DU	JTS - 600 DU	JTS - 650 DU	JTS - 700 DU	JTS - 750 DU
55 230 410	55 250 410	55 300 410	55 350 410	55 400 410	55 450 410	55 500 410	55 550 410	55 600 410	55 650 410	55 700 410	55 750 410
10											

230	250	300	350	400	450	500	550	600	650	700	750
FOURREAU - 230 DU	FOURREAU - 250 DU	FOURREAU - 300 DU	FOURREAU - 350 DU	FOURREAU - 400 DU	FOURREAU - 450 DU	FOURREAU - 500 DU	FOURREAU - 550 DU	FOURREAU - 600 DU	FOURREAU - 650 DU	FOURREAU - 700 DU	FOURREAU - 750 DU
20 230 180	20 250 180	20 300 180	20 350 180	20 400 180	20 450 180	20 500 180	20 550 180	20 600 180	20 650 180	20 700 180	20 750 180

230	250	300	350	400	450	500	550	600	650	700	750
ROS EDP 45 - 230 DU	ROS EDP 45 - 250 DU	ROS EDP 45 - 300 DU	ROS EDP 45 - 350 DU	ROS EDP 45 - 400 DU	ROS EDP 45 - 450 DU	ROS EDP 45 - 500 DU	ROS EDP 45 - 550 DU	ROS EDP 45 - 600 DU	ROS EDP 45 - 650 DU	ROS EDP 45 - 700 DU	ROS EDP 45 - 750 DU
28 230 112	28 250 112	28 300 112	28 350 112	28 400 112	28 450 112	28 500 112	28 550 112	28 600 112	28 650 112	28 700 112	28 750 112

PRZEJŚCIA DACHOWE

SIO

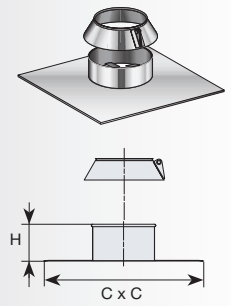

PRZEJŚCIE DACHOWE PŁASKIE

Ø	80	100	130	150	160	180	200
Ref.	SIO - 80 DU	SIO - 100 DU	SIO - 130 DU	SIO - 150 DU	SIO - 160 DU	SIO - 180 DU	SIO - 200 DU
Kod	28 080 079	28 100 079	28 130 079	28 150 079	28 160 079	28 180 079	28 200 079
CxC	450						570
H	250						
Waga [kg]	1,2	1,6	1,6	1,7	1,7	1,8	2,2

SIT

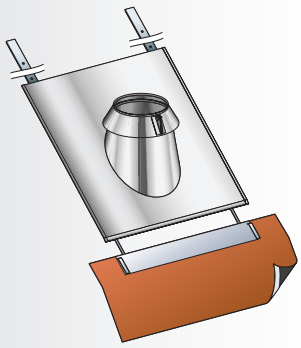

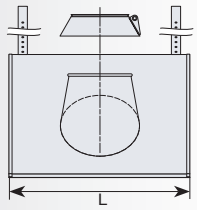

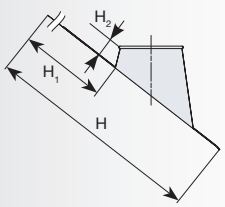

PRZEJŚCIE DACHOWE DO POKRYĆ PROFILOWANYCH 5°-15°

Ø	80	100	130	150	160	180	200
Ref.	SIT 15 - 80 DU	SIT 15 - 100 DU	SIT 15 - 130 DU	SIT 15 - 150 DU	SIT 15 - 160 DU	SIT 15 - 180 DU	SIT 15 - 200 DU
Kod	28 080 045	28 100 045	28 130 045	28 150 045	28 160 045	28 180 045	28 200 045
L	590	590			740		
H	666	687	713	733	752	773	832
H_1	200						
H_2	250						
Waga [kg]	2,7	2,9	3,3	3,5	3,6	3,9	4,2

PRZEJŚCIE DACHOWE DO POKRYĆ PROFILOWANYCH 15°-30°

Ø	80	100	130	150	160	180	200
Ref.	SIT 30 - 80 DU	SIT 30 - 100 DU	SIT 30 - 130 DU	SIT 30 - 150 DU	SIT 30 - 160 DU	SIT 30 - 180 DU	SIT 30 - 200 DU
Kod	28 080 070	28 100 070	28 130 070	28 150 070	28 160 070	28 180 070	28 200 070
L	590	590			740		
H	700	730	765	788	798	828	852
H_1	200						
H_2	250						
Waga [kg]	3,0	3,3	3,7	4,1	4,2	4,6	4,9

PRZEJŚCIE DACHOWE DO POKRYĆ PROFILOWANYCH 30°-45°

Ø	80	100	130	150	160	180	200
Ref.	SIT 45 - 80 DU	SIT 45 - 100 DU	SIT 45 - 130 DU	SIT 45 - 150 DU	SIT 45 - 160 DU	SIT 45 - 180 DU	SIT 45 - 200 DU
Kod	28 080 073	28 100 073	28 130 073	28 150 073	28 160 073	28 180 073	28 200 073
L	590	590			740		
H	798	831	874	914	930	962	1002
H_1	200						
H_2	250						
Waga [kg]	3,8	4,2	4,8	5,1	5,2	5,6	6,1

230	250	300	350	400	450	500	550	600	650	700	750
SIO - 230 DU	SIO - 250 DU	SIO - 300 DU	SIO - 350 DU	SIO - 400 DU	SIO - 450 DU	SIO - 500 DU	SIO - 550 DU	SIO - 600 DU	SIO - 650 DU	SIO - 700 DU	SIO - 750 DU
28 230 079	28 250 079	28 300 079	28 350 079	28 400 079	28 450 079	28 500 079	28 550 079	28 600 079	28 650 079	28 700 079	28 750 079
570		640	680	700	750	800			850	900	
250											
2,3	2,4	2,7	3,5	3,8	5,0	5,5	6,0	6,5	6,5	6,5	6,5

230	250	300	350	400	450	500	550	600	650	700	750
SIT 15 - 230 DU	SIT 15 - 250 DU	SIT 15 - 300 DU	SIT 15 - 350 DU	SIT 15 - 400 DU	SIT 15 - 450 DU	SIT 15 - 500 DU	SIT 15 - 550 DU	SIT 15 - 600 DU	SIT 15 - 650 DU	SIT 15 - 700 DU	SIT 15 - 750 DU
28 230 045	28 250 045	28 300 045	28 350 045	28 400 045	28 450 045	28 500 045	28 550 045	28 600 045	28 650 045	28 700 045	28 750 045
740											
832	844	900	958	1002	1066	1115	1169	1216	1268	1329	1383
200											
250											
4,6	5,0	5,9	6,9	7,7	8,6	9,9	11,0	11,6	11,6	11,6	11,6

230	250	300	350	400	450	500	550	600	650	700	750
SIT 30 - 230 DU	SIT 30 - 250 DU	SIT 30 - 300 DU	SIT 30 - 350 DU	SIT 30 - 400 DU	SIT 30 - 450 DU	SIT 30 - 500 DU	SIT 30 - 550 DU	SIT 30 - 600 DU	SIT 30 - 650 DU	SIT 30 - 700 DU	SIT 30 - 750 DU
28 230 070	28 250 070	28 300 070	28 350 070	28 400 070	28 450 070	28 500 070	28 550 070	28 600 070	28 650 070	28 700 070	28 750 070
740											
852	914	978	1040	1102	1165	1228	1303	1366	1429	1492	1554
200											
250											
5,4	5,8	7,5	8,6	10,2	12,0	14,0	15,0	11,7	11,7	11,7	11,7

230	250	300	350	400	450	500	550	600	650	700	750
SIT 45 - 230 DU	SIT 45 - 250 DU	SIT 45 - 300 DU	SIT 45 - 350 DU	SIT 45 - 400 DU	SIT 45 - 450 DU	SIT 45 - 500 DU	SIT 45 - 550 DU	SIT 45 - 600 DU	SIT 45 - 650 DU	SIT 45 - 700 DU	SIT 45 - 750 DU
28 230 073	28 250 073	28 300 073	28 350 073	28 400 073	28 450 073	28 500 073	28 550 073	28 600 073	28 650 073	28 700 073	28 750 073
740											
1002	1079	1161	1248	1326	1420						
200											
250											
6,8	7,2	8,5	9,8	11,5	13,0	15,0	16,0	17,5	19,5	21,0	23,0

SIA

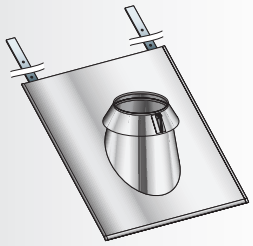

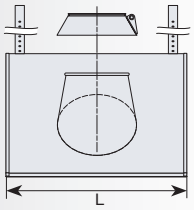

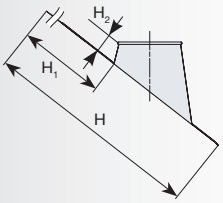

PRZEJŚCIE DACHOWE DO POKRYĆ PŁASKICH 5° - 15°

Ø	80	100	130	150	160	180	200
Ref.	SIA 15 - 80 DU	SIA 15 - 100 DU	SIA 15 - 130 DU	SIA 15 - 150 DU	SIA 15 - 160 DU	SIA 15 - 180 DU	SIA 15 - 200 DU
Kod	28 080 069	28 100 069	28 130 069	28 150 069	28 160 069	28 180 069	28 200 069
L	590	590			740		
H	666	687	713	733	752	773	832
H_1				200 250			
Waga [kg]	2,7	2,9	3,3	3,5	3,6	3,9	4,2

PRZEJŚCIE DACHOWE DO POKRYĆ PŁASKICH 15° - 30°

Ø	80	100	130	150	160	180	200
Ref.	SIA 30 - 80 DU	SIA 30 - 100 DU	SIA 30 - 130 DU	SIA 30 - 150 DU	SIA 30 - 160 DU	SIA 30 - 180 DU	SIA 30 - 200 DU
Kod	28 080 071	28 100 071	28 130 071	28 150 071	28 160 071	28 180 071	28 200 071
L	590	590			740		
H	700	730	765	788	798	828	852
H_1				200			
H_2				250			
Waga [kg]	3,0	3,3	3,7	4,1	4,2	4,6	4,9

PRZEJŚCIE DACHOWE DO POKRYĆ PŁASKICH 30° - 45°

Ø	80	100	130	150	160	180	200
Ref.	SIA 45 - 80 DU	SIA 45 - 100 DU	SIA 45 - 130 DU	SIA 45 - 150 DU	SIA 45 - 160 DU	SIA 45 - 180 DU	SIA 45 - 200 DU
Kod	28 080 074	28 100 074	28 130 074	28 150 074	28 160 074	28 180 074	28 200 074
L	590	590			740		
H	798	831	874	914	930	962	1002
H_1				200			
H_2				250			
Waga [kg]	3,8	4,2	4,8	5,1	5,2	5,6	6,1

SUM

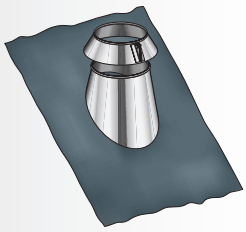

SUM 5° - 15°

Ø	80	100	130	150	160	180	200
Ref.	SUM 15 - 80 DU	SUM 15 - 100 DU	SUM 15 - 130 DU	SUM 15 - 150 DU	SUM 15 - 160 DU	SUM 15 - 180 DU	SUM 15 - 200 DU
Kod	20 080 497	20 100 497	20 130 497	20 150 497	20 160 497	20 180 497	20 200 497
L	654	679	713	730	750	762	832
H	666	687	713	733	752	773	832
Waga [kg]							

230	250	300	350	400	450	500	550	600	650	700	750
SIA 15 - 230 DU	SIA 15 - 250 DU	SIA 15 - 300 DU	SIA 15 - 350 DU	SIA 15 - 400 DU	SIA 15 - 450 DU	SIA 15 - 500 DU	SIA 15 - 550 DU	SIA 15 - 600 DU	SIA 15 - 650 DU	SIA 15 - 700 DU	SIA 15 - 750 DU
28 230 069	28 250 069	28 300 069	28 350 069	28 400 069	28 450 069	28 500 069	28 550 069	28 600 069	28 650 069	28 700 069	28 750 069
740											
832	844	900	958	1002	1066	1115	1169	1216	1268	1329	1383
200											
250											
4,6	5,0	5,9	6,9	7,7	8,6	9,9	11,0	11,5	11,5	11,5	11,5

230	250	300	350	400	450	500	550	600	650	700	750
SIA 30 - 230 DU	SIA 30 - 250 DU	SIA 30 - 300 DU	SIA 30 - 350 DU	SIA 30 - 400 DU	SIA 30 - 450 DU	SIA 30 - 500 DU	SIA 30 - 550 DU	SIA 30 - 600 DU	SIA 30 - 650 DU	SIA 30 - 700 DU	SIA 30 - 750 DU
28 230 071	28 250 071	28 300 071	28 350 071	28 400 071	28 450 071	28 500 071	28 550 071	28 600 071	28 650 071	28 700 071	28 750 071
740											
852	914	978	1040	1102	1165	1228	1303	1366	1429	1492	1554
200											
250											
5,4	5,8	7,5	8,6	10,2	12,0	14,0	15,0	11,7	11,7	11,7	11,7

230	250	300	350	400	450	500	550	600	650	700	750
SIA 45 - 230 DU	SIA 45 - 250 DU	SIA 45 - 300 DU	SIA 45 - 350 DU	SIA 45 - 400 DU	SIA 45 - 450 DU	SIA 45 - 500 DU	SIA 45 - 550 DU	SIA 45 - 600 DU	SIA 45 - 650 DU	SIA 45 - 700 DU	SIA 45 - 750 DU
28 230 074	28 250 074	28 300 074	28 350 074	28 400 074	28 450 074	28 500 074	28 550 074	28 600 074	28 650 074	28 700 074	28 750 074
740											
1002	1079	1161	1248	1326	1420	1500	1585	1666			
200											
250											
6,8	7,2	8,5	9,8	11,5	13,0	15,0	16,0	11,8	11,8	11,8	11,8

230	250	300	350	400	450	500	550	600	650	700	750
SUM 15 - 230 DU	SUM 15 - 250 DU	SUM 15 - 300 DU									
20 230 497	20 250 497	20 300 497									
889	895	900									
832	844	874									

WYKAZ ELEMENTÓW

SUM

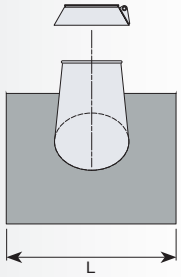

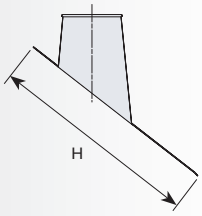

SUM 15° - 30°

Ø	80	100	130	150	160	180	200
Ref.	SUM 30 - 80 DU	SUM 30 - 100 DU	SUM 30 - 130 DU	SUM 30 - 150 DU	SUM 30 - 160 DU	SUM 30 - 180 DU	SUM 30 - 200 DU
Kod	20 080 467	20 100 467	20 130 467	20 150 467	20 160 467	20 180 467	20 200 467
L	700	730	765	788	798	828	853
H	700	730	765	788	798	828	852
Waga [kg]							

SUM 30° - 45°

Ø	80	100	130	150	160	180	200
Ref.	SUM 45 - 80 DU	SUM 45 - 100 DU	SUM 45 - 130 DU	SUM 45 - 150 DU	SUM 45 - 160 DU	SUM 45 - 180 DU	SUM 45 - 200 DU
Kod	20 080 468	20 100 468	20 130 468	20 150 468	20 160 468	20 180 468	20 200 468
L	798	831	874	914	924	962	1000
H	798	831	874	914	930	962	1002
Waga [kg]							

PPI

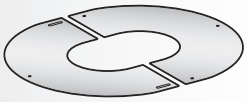

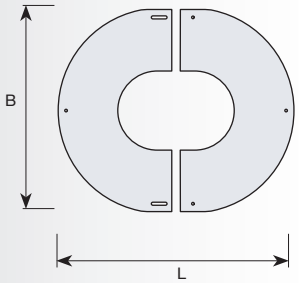

PŁYTA MASKUJĄCA 0° - 10°

Ø	80	100	130	150	160	180	200
Ref.	PPI 0/10 - 80 DU	PPI 0/10 - 100 DU	PPI 0/10 - 130 DU	PPI 0/10 - 150 DU	PPI 0/10 - 160 DU	PPI 0/10 - 180 DU	PPI 0/10 - 200 DU
Kod	28 080 036	28 100 036	28 130 036	28 150 036	28 160 036	28 180 036	28 200 036
L	412	432	462	483	493	513	533
B	372	392	422	443	453	473	493
Waga [kg]	0,6	0,7	0,8	0,8	0,9	1,0	1,0

PŁYTA MASKUJĄCA 10° - 30°

Ø	80	100	130	150	160	180	200
Ref.	PPI 10/30 - 80 DU	PPI 10/30 - 100 DU	PPI 10/30 - 130 DU	PPI 10/30 - 150 DU	PPI 10/30 - 160 DU	PPI 10/30 - 180 DU	PPI 10/30 - 200 DU
Kod	28 080 106	28 100 106	28 130 106	28 150 106	28 160 106	28 180 106	28 200 106
L	444	469	508	535	545	573	598
B	372	392	422	443	453	473	493
Waga [kg]	0,8	0,9	1,0	1,1	1,1	1,2	1,3

PŁYTA MASKUJĄCA 30° - 40°

Ø	80	100	130	150	160	180	200
Ref.	PPI 30/40 - 80 DU	PPI 30/40 - 100 DU	PPI 30/40 - 130 DU	PPI 30/40 - 150 DU	PPI 30/40 - 160 DU	PPI 30/40 - 180 DU	PPI 30/40 - 200 DU
Kod	28 080 107	28 100 107	28 130 107	28 150 107	28 160 107	28 180 107	28 200 107
L	503	535	584	615	633	669	689
B	412	432	462	483	493	513	533
Waga [kg]	0,9	1,0	1,1	1,2	1,2	1,3	1,4

230	250	300	350	400	450	500	550	600	650	700	750
SUM 30 - 230 DU	SUM 30 - 250 DU	SUM 30 - 300 DU									
20 230 467	20 250 467	20 300 467									
889	908	950									
852	914	978									

230	250	300	350	400	450	500	550	600	650	700	750
SUM 45 - 230 DU	SUM 45 - 250 DU	SUM 45 - 300 DU									
20 230 468	20 250 468	20 300 468									
1002	1079	1161									

230	250	300	350	400	450	500	550	600	650	700	750
PPI 0/10 - 230 DU	PPI 0/10 - 250 DU	PPI 0/10 - 300 DU	PPI 0/10 - 350 DU	PPI 0/10 - 400 DU	PPI 0/10 - 450 DU	PPI 0/10 - 500 DU	PPI 0/10 - 550 DU	PPI 0/10 - 600 DU	PPI 0/10 - 650 DU	PPI 0/10 - 700 DU	PPI 0/10 - 750 DU
28 230 036	28 250 036	28 300 036	28 350 036	28 400 036	28 450 036	28 500 036	28 550 036	28 600 036	28 650 036	28 700 036	28 750 036
563	583	633	683	733	783	833	883	933	983	1033	1083
523	543	593	643	693	743	793	843	893	943	993	1043
1,2	1,2	1,5	1,7	2,0	2,2	2,4	2,6	2,8	3,1	3,6	4,0

230	250	300	350	400	450	500	550	600	650	700	750
PPI 10/30 - 230 DU	PPI 10/30 - 250 DU	PPI 10/30 - 300 DU	PPI 10/30 - 350 DU	PPI 10/30 - 400 DU	PPI 10/30 - 450 DU	PPI 10/30 - 500 DU	PPI 10/30 - 550 DU	PPI 10/30 - 600 DU	PPI 10/30 - 650 DU	PPI 10/30 - 700 DU	PPI 10/30 - 750 DU
28 230 106	28 250 106	28 300 106	28 350 106	28 400 106	28 450 106	28 500 106	28 550 106	28 600 106	28 650 106	28 700 106	28 750 106
640	660	723	760	823	860	923	960	1023	1060	1123	1160
523	543	593	643	693	743	793	843	893	943	993	1043
1,5	1,6	1,8	2,1	2,4	2,7	3,1	3,4	3,8	4,2	4,6	5,0

230	250	300	350	400	450	500	550	600	650	700	750
PPI 30/40 - 230 DU	PPI 30/40 - 250 DU	PPI 30/40 - 300 DU	PPI 30/40 - 350 DU	PPI 30/40 - 400 DU	PPI 30/40 - 450 DU	PPI 30/40 - 500 DU	PPI 30/40 - 550 DU	PPI 30/40 - 600 DU	PPI 30/40 - 650 DU	PPI 30/40 - 700 DU	PPI 30/40 - 750 DU
28 230 107	28 250 107	28 300 106	28 350 107	28 400 107	28 450 107	28 500 107	28 550 107	28 600 107	28 650 107	28 700 107	28 750 107
753	773	858	873	958	983	1058	1073	1158	1173	1258	1273
563	583	633	683	733	783	833	883	933	983	1033	1083
1,5	1,6	1,9	2,2	2,5	2,8	3,2	3,5	3,9	4,3	4,7	5,2

WYKAZ ELEMENTÓW

PPI

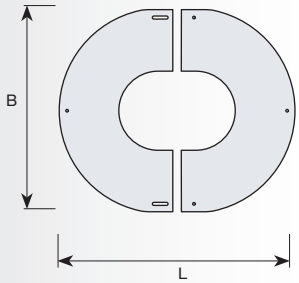

PŁYTA MASKUJĄCA 40° - 50°

Ø	80	100	130	150	160	180	200
Ref.	PPI 40/50 - 80 DU	PPI 40/50 - 100 DU	PPI 40/50 - 130 DU	PPI 40/50 - 150 DU	PPI 40/50 - 160 DU	PPI 40/50 - 180 DU	PPI 40/50 - 200 DU
Kod	28 080 108	28 100 108	28 130 108	28 150 108	28 160 108	28 180 108	28 200 108
L	528	563	617	652	673	716	736
B	412	432	462	483	493	513	533
Waga [kg]	1,1	1,2	1,3	1,4	1,4	1,5	1,6

RPDS

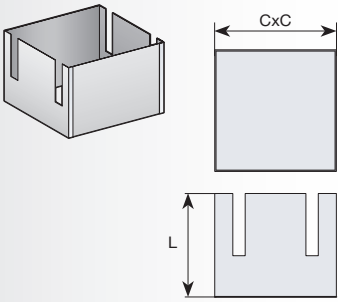

OSŁONA BEZPIECZEŃSTWA

Ø	80	100	130	150	160	180	200
Ref.	RPDS - 80 DU	RPDS - 100 DU	RPDS - 130 DU	RPDS - 150 DU	RPDS - 160 DU	RPDS - 180 DU	RPDS - 200 DU
Kod	28 080 043	28 100 043	28 130 043	28 150 043	28 160 043	28 180 043	28 200 043
L	528	563	617	652	673	716	736
C	412	432	462	483	493	513	533
Waga [kg]	1,1	1,2	1,3	1,4	1,4	1,5	1,6

PDSER

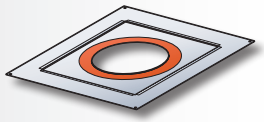

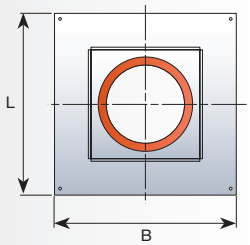

PŁYTA PRZECIWPOŻAROWA SZCZELNA 6° - 21°

Ø	80	100	130	150	160	180	200
Ref.	PDSER 40 - 80 DU	PDSER 40 - 100 DU	PDSER 40 - 130 DU	PDSER 40 - 150 DU	PDSER 40 - 160 DU	PDSER 40 - 180 DU	PDSER 40 - 200 DU
Kod	25 080 630	25 100 630	25 130 630	25 150 630	25 160 630	25 180 630	25 200 630
L	421	443	489	511	522	543	564
B	391	411	454	474	484	504	524
Waga [kg]	1,3	1,4	1,7	1,8	1,9	2,0	2,3

PŁYTA PRZECIWPOŻAROWA SZCZELNA 22° - 38°

Ø	80	100	130	150	160	180	200
Ref.	PDSER 80 - 80 DU	PDSER 80 - 100 DU	PDSER 80 - 130 DU	PDSER 80 - 150 DU	PDSER 80 - 160 DU	PDSER 80 - 180 DU	PDSER 80 - 200 DU
Kod	25 080 631	25 100 631	25 130 631	25 150 631	25 160 631	25 180 631	25 200 631
L	500	526	581	607	623	645	670
B	391	411	454	474	484	504	524
Waga [kg]	1,5	1,7	2,0	2,2	2,3	2,5	2,7

PŁYTA PRZECIWPOŻAROWA SZCZELNA 39° - 50°

Ø	80	100	130	150	160	180	200
Ref.	PDSER 120 - 80 DU	PDSER 120 - 100 DU	PDSER 120 - 130 DU	PDSER 120 - 150 DU	PDSER 120 - 160 DU	PDSER 120 - 180 DU	PDSER 120 - 200 DU
Kod	25 080 632	25 100 632	25 130 632	25 150 632	25 160 632	25 180 632	25 200 632
L	611	642	709	740	756	787	818
B	391	411	454	474	484	504	524
Waga [kg]	1,8	2,0	2,4	2,7	2,8	3,0	3,2

230	250	300	350	400	450	500	550	600	650	700	750
PPI 40/50 - 230 DU	PPI 40/50 - 250 DU	PPI 40/50 - 300 DU	PPI 40/50 - 350 DU	PPI 40/50 - 400 DU	PPI 40/50 - 450 DU	PPI 40/50 - 500 DU	PPI 40/50 - 550 DU	PPI 40/50 - 600 DU	PPI 40/50 - 650 DU	PPI 40/50 - 700 DU	PPI 40/50 - 750 DU
28 230 108	28 250 108	28 300 108	28 350 108	28 400 108	28 450 108	28 500 108	28 550 108	28 600 108	28 650 108	28 700 108	28 750 108
809	829	923	923	1023	1029	1123	1129	1223	1229	1323	1329
563	583	633	683	733	783	833	883	9333	983	1033	1083
1,8	1,9	2,2	2,5	2,8	3,2	3,5	3,9	4,3	4,7	5,2	5,6

230	250	300	350	400	450	500	550	600	650	700	750
RPDS - 230 DU	RPDS - 250 DU	RPDS - 300 DU	RPDS - 350 DU	RPDS - 400 DU	RPDS - 450 DU	RPDS - 500 DU	RPDS - 550 DU	RPDS - 600 DU	RPDS - 650 DU	RPDS - 700 DU	RPDS - 750 DU
28 230 043	28 250 043	28 300 043	28 350 043	28 400 043	28 450 043	28 500 043	28 550 043	28 600 043	28 650 043	28 700 043	28 750 043
809	829	923	923	1023	1029	1123	1129	1223	1229	1323	1329
563	583	633	683	733	783	833	883	9333	983	1033	1083
1,8	1,9	2,2	2,5	2,8	3,2	3,5	3,9	4,3	4,7	5,2	5,6

230	250	300	350	400	450	500	550	600	650	700	750
PDSER 40 - 230 DU	PDSER 40 - 250 DU	PDSER 40 - 300 DU									
25 230 630	25 250 630	25 300 630									
600	618	670									
554	574	624									
2,6	2,8	3,1									

230	250	300	350	400	450	500	550	600	650	700	750
PDSER 80 - 230 DU	PDSER 80 - 250 DU	PDSER 80 - 300 DU									
25 230 631	25 250 631	25 300 631									
710	734	784									
554	574	624									
3,0	3,2	3,7									

230	250	300	350	400	450	500	550	600	650	700	750
PDSER 120 - 230 DU	PDSER 120 - 250 DU	PDSER 120 - 300 DU									
25 230 632	25 250 632	25 300 632									
866	896	974									
554	574	624									
3,6	3,8	4,4									

WYKAZ ELEMENTÓW

HOTSCHOTT

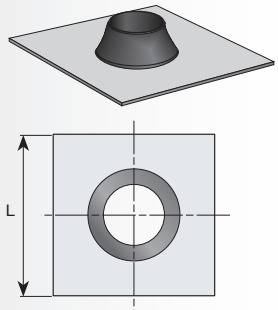

KOŁNIERZ USZCZELNIAJĄCY MEMBRANĘ DACHOWĄ

Ø	80	100	130	150	160	180	200
Ref.			HOTSCHOTT - 130 DU	HOTSCHOTT - 150 DU	HOTSCHOTT - 160 DU	HOTSCHOTT - 180 DU	HOTSCHOTT - 200 DU
Kod			28 130 068	28 150 068	28 160 068	28 180 068	28 200 068
L							
Waga [kg]							

PDSNV

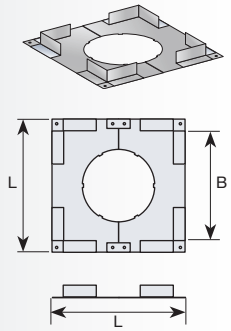

PŁYTA PRZECIWPOŻAROWA NIEWENTYLOWANA

Ø	80	100	130	150	160	180	200
Ref.	PDSNV - 80 DU	PDSNV - 100 DU	PDSNV - 130 DU	PDSNV - 150 DU	PDSNV - 160 DU	PDSNV - 180 DU	PDSNV - 200 DU
Kod	28 080 041	28 100 041	28 130 041	28 150 041	28 160 041	28 180 041	28 200 041
L	380	400	430	450	460	480	500
B	300	320	350	370	380	400	420
Waga [kg]	1,1	1,3	1,5	1,7	1,7	1,9	2,0

PPPDSER

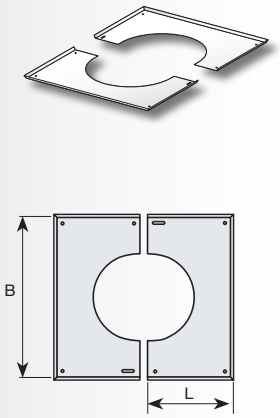

PŁYTA MASKUJĄCA DO SYSTEMU COQISOL 6° - 21°

Ø	80	100	130	150	160	180	200
Ref.	PPPDSER 40 - 80 DU	PPPDSER 40 - 100 DU	PPPDSER 40 - 130 DU	PPPDSER 40 - 150 DU	PPPDSER 40 - 160 DU	PPPDSER 40 - 180 DU	PPPDSER 40 - 200 DU
Kod	25 080 645	25 100 645	25 130 645	25 150 645	25 160 645	25 180 645	25 200 645
L	250	261	284	295	300	311	321
B	429	449	492	512	522	542	562
Waga [kg]	0,47	0,53	0,64	0,69	0,72	0,79	0,84

PŁYTA MASKUJĄCA DO SYSTEMU COQISOL 22° - 38°

Ø	80	100	130	150	160	180	200
Ref.	PPPDSER 80 - 80 DU	PPPDSER 80 - 100 DU	PPPDSER 80 - 130 DU	PPPDSER 80 - 150 DU	PPPDSER 80 - 160 DU	PPPDSER 80 - 180 DU	PPPDSER 80 - 200 DU
Kod	25 080 646	25 100 646	25 130 646	25 150 646	25 160 646	25 180 646	25 200 646
L	293	316	353	366	376	395	408
B	429	449	492	512	522	542	562
Waga [kg]	0,55	0,64	0,80	0,86	0,90	1,00	1,07

PŁYTA MASKUJĄCA DO SYSTEMU COQISOL 39° - 50°

Ø	80	100	130	150	160	180	200
Ref.	PPPDSER 120 - 80 DU	PPPDSER 120 - 100 DU	PPPDSER 12 - 130 DU	PPPDSER 120 - 150 DU	PPPDSER 120 - 160 DU	PPPDSER 120 - 180 DU	PPPDSER 120 - 200 DU
Kod	25 080 647	25 100 647	25 130 647	25 150 647	25 160 647	25 180 647	25 200 647
L	362	388	431	457	468	490	506
B	429	449	492	512	522	542	562
Waga [kg]	0,68	0,78	0,87	1,07	1,13	1,24	1,32

230	250	300	350	400	450	500	550	600	650	700	750

230	250	300	350	400	450	500	550	600	650	700	750
PDSNV - 230 DU	PDSNV - 250 DU	PDSNV - 300 DU	PDSNV - 350 DU	PDSNV - 400 DU	PDSNV - 450 DU	PDSNV - 500 DU	PDSNV - 550 DU	PDSNV - 600 DU	PDSNV - 650 DU	PDSNV - 700 DU	PDSNV - 750 DU
28 230 041	28 250 041	28 300 041	28 350 041	28 400 041	28 450 041	28 500 041	28 550 041	28 600 041	28 650 041	28 700 041	28 750 041
530	550	600	650	700	750	800	850	900	950	1000	1050
450	470	520	570	620	670	720	770	820	870	920	970
2,1	2,6	2,9									

230	250	300	350	400	450	500	550	600	650	700	750
PPPDSER 40 - 230 DU	PPPDSER 40 - 250 DU	PPPDSER 40 - 300 DU									
25 230 645	25 250 645	25 300 645									
340	360	410									
592	612	662									
0,95	1,05	1,33									

230	250	300	350	400	450	500	550	600	650	700	750
PPPDSER 80 - 230 DU	PPPDSER 80 - 250 DU	PPPDSER 80 - 300 DU									
25 230 646	25 250 646	25 300 646									
435	455	505									
592	612	662									
1,21	1,32	1,62									

230	250	300	350	400	450	500	550	600	650	700	750
PPPDSER 120 - 230 DU	PPPDSER 120 - 250 DU	PPPDSER 120 - 300 DU									
25 230 647	25 250 647	25 300 647									
535	555	605									
592	612	662									
1,49	1,62	1,96									

WYKAZ ELEMENTÓW

PDS

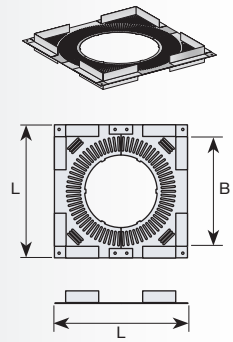

PŁYTA PRZECIWPOŻAROWA WENTYLOWANA

Ø	80	100	130	150	160	180	200
Ref.	PDS - 80 DU	PDS - 100 DU	PDS - 130 DU	PDS - 150 DU	PDS - 160 DU	PDS - 180 DU	PDS - 200 DU
Kod	28 080 042	28 100 042	28 130 042	28 150 042	28 160 042	28 180 042	28 200 042
L	380	400	430	450	460	480	500
B	300	320	350	370	380	400	420
Waga [kg]	1,1	1,1	1,3	1,5	1,5	1,7	1,9

PDSE

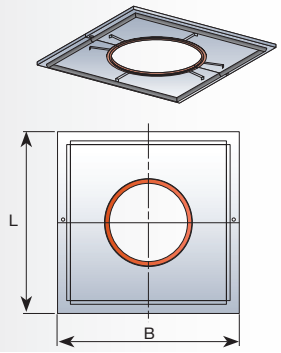

PŁYTA PRZECIWPOŻAROWA SZCZELNA

Ø	80	100	130	150	160	180	200
Ref.	PDSE - 80 DU	PDSE - 100 DU	PDSE - 130 DU	PDSE - 150 DU	PDSE - 160 DU	PDSE - 180 DU	PDSE - 200 DU
Kod	28 080 620	28 100 620	28 130 620	28 150 620	28 160 620	28 180 620	28 200 620
L							
B							
Waga [kg]							

COQISOL

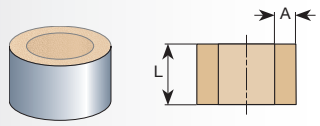

RĘKAW IZOLACYJNY H330 (DACH PŁASKI)

Ø	80	100	130	150	160	180	200
Ref.	COQISOL - 80 DU	COQISOL - 100 DU	COQISOL - 130 DU	COQISOL - 150 DU	COQISOL - 160 DU	COQISOL - 180 DU	COQISOL - 200 DU
Kod	28 080 621	28 100 621	28 130 621	28 150 621	28 160 621	28 180 621	28 200 621
L				330			
A				75			
Waga [kg]							

COQISOL S

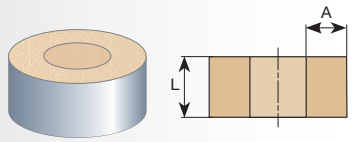

RĘKAW IZOLACYJNY H330 DO SAUNY

Ø	80	100	130	150	160	180	200
Ref.			COQISOL S - 130 DU	COQISOL S - 150 DU	COQISOL S - 160 DU	COQISOL S - 180 DU	COQISOL S - 200 DU
Kod			28 130 120	28 150 120	28 160 120	28 180 120	28 200 120
L					330		
A					100		
Waga [kg]							

COQISOL

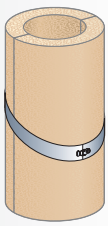

RĘKAW IZOLACYJNY 6° - 21° H=500 MM

Ø	80	100	130	150	160	180	200
Ref.	COQISOL 40 - 80 DU	COQISOL 40 - 100 DU	COQISOL 40 - 130 DU	COQISOL 40 - 150 DU	COQISOL 40 - 160 DU	COQISOL 40 - 180 DU	COQISOL 40 - 200 DU
Kod	25 080 622	25 100 622	25 130 622	25 150 622	25 160 622	25 180 622	25 200 622
L				500			
Waga [kg]	2,7	2,9	3,3	3,6	3,7	4,0	4,2

230	250	300	350	400	450	500	550	600	650	700	750
PDS - 230 DU	PDS - 250 DU	PDS - 300 DU	PDS - 350 DU	PDS - 400 DU	PDS - 450 DU	PDS - 500 DU	PDS - 550 DU	PDS - 600 DU	PDS - 650 DU	PDS - 700 DU	PDS - 750 DU
28 230 042	28 250 042	28 300 042	28 350 042	28 400 042	28 450 042	28 500 042	28 550 042	28 600 042	28 650 042	28 700 042	28 750 042
530	550	600	650	700	750	800	850	900	950	1000	1050
450	470	520	570	620	670	720	770	820	870	920	970
2,0	2,1	2,6									

230	250	300	350	400	450	500	550	600	650	700	750
PDSE - 230 DU	PDSE - 250 DU	PDSE - 300 DU	PDSE - 350 DU	PDSE - 400 DU	PDSE - 450 DU	PDSE - 500 DU	PDSE - 550 DU	PDSE - 600 DU	PDSE - 650 DU	PDSE - 700 DU	PDSE - 750 DU
28 230 620	28 250 620	28 300 620	28 350 620	28 400 620	28 450 620	28 500 620	28 550 620	28 600 620	28 650 620	28 700 620	28 750 620

230	250	300	350	400	450	500	550	600	650	700	750
COQISOL - 230 DU	COQISOL - 250 DU	COQISOL - 300 DU	COQISOL - 350 DU	COQISOL - 400 DU	COQISOL - 450 DU	COQISOL - 500 DU	COQISOL - 550 DU	COQISOL - 600 DU	COQISOL - 650 DU	COQISOL - 700 DU	COQISOL - 750 DU
28 230 621	28 250 621	28 300 621	28 350 621	28 400 621	28 450 621	28 500 621	28 550 621	28 600 621	28 650 621	28 700 621	28 750 621
					330						
					75						

230	250	300	350	400	450	500	550	600	650	700	750
COQISOL S - 230 DU	COQISOL S - 250 DU										
28 230 120	28 250 120										
	330										
	100										

230	250	300	350	400	450	500	550	600	650	700	750
COQISOL 40 - 230 DU	COQISOL 40 - 250 DU	COQISOL 40 - 300 DU									
25 230 622	25 250 622	25 300 622									
	500										
4,6	4,9	5,5									

WYKAZ ELEMENTÓW

COQISOL

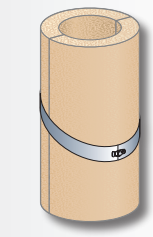

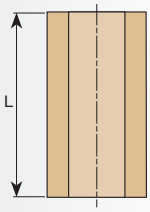

RĘKAW IZOLACYJNY 22° - 35° H=650 MM

Ø	80	100	130	150	160	180	200
Ref.	COQISOL 70 - 80 DU	COQISOL 70 - 100 DU	COQISOL 70 - 130 DU	COQISOL 70 - 150 DU	COQISOL 70 - 160 DU	COQISOL 70 - 180 DU	COQISOL 70 - 200 DU
Kod	25 080 623	25 100 623	25 130 623	25 150 623	25 160 623	25 180 623	25 200 623
L				650			
Waga [kg]	3,4	3,8	4,2	4,6	4,7	5,0	5,4

RĘKAW IZOLACYJNY 36° - 45° H=850 MM

Ø	80	100	130	150	160	180	200
Ref.	COQISOL 100 - 80 DU	COQISOL 100 - 100 DU	COQISOL 100 - 130 DU	COQISOL 100 - 150 DU	COQISOL 100 - 160 DU	COQISOL 100 - 180 DU	COQISOL 100 - 200 DU
Kod	25 080 624	25 100 624	25 130 624	25 150 624	25 160 624	25 180 624	25 200 624
L				850			
Waga [kg]	4,4	4,8	5,4	5,9	6,1	6,5	6,9

RĘKAW IZOLACYJNY 46° - 50° H=1000 MM

Ø	80	100	130	150	160	180	200
Ref.	COQISOL 120 - 80 DU	COQISOL 120 - 100 DU	COQISOL 120 - 130 DU	COQISOL 120 - 150 DU	COQISOL 120 - 160 DU	COQISOL 120 - 180 DU	COQISOL 120 - 200 DU
Kod	25 080 625	25 100 625	25 130 625	25 150 625	25 160 625	25 180 625	25 200 625
L				1000			
Waga [kg]	5,4	5,6	6,3	6,8	7,1	7,6	8,1

LOFT SLEEVE

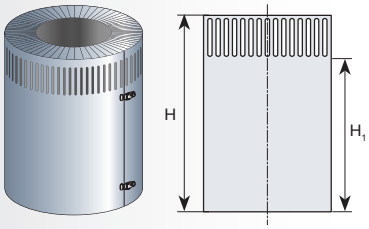

OSŁONA DO RĘKAWA IZOLACYJNEGO DO SAUNY

Ø	80	100	130	150	160	180	200
Ref.			LOFT SLEEVE - 130 DU	LOFT SLEEVE - 150 DU	LOFT SLEEVE - 160 DU	LOFT SLEEVE - 180 DU	LOFT SLEEVE - 200 DU
Kod			28 130 180	28 150 180	28 160 180	28 180 180	28 200 180
H					550		
H_1					420		
Waga [kg]							

CSR

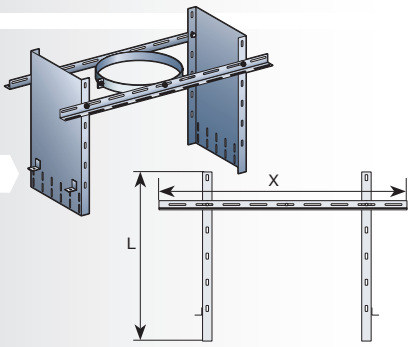

WSPORNIK STROPOWY DO SYSTEMU COQISOL

Ø	80	100	130	150	160	180	200
Ref.	CSR - 80 DU	CSR - 100 DU	CSR - 130 DU	CSR - 150 DU	CSR - 160 DU	CSR - 180 DU	CSR - 200 DU
Kod	28 080 187	28 100 187	28 130 187	28 150 187	28 160 187	28 180 187	28 200 187
H	1000	1000	1000	1000	1000	1000	1000
X	480	480	480	480	480	480	480
Waga [kg]							

KTM

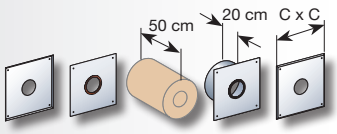

ZESTAW IZOLACYJNY DO PRZEJŚCIA PRZEZ ŚCIANĘ

Ø	80	100	130	150	160	180	200
Ref.	KTM - 80 DU	KTM - 100 DU	KTM - 130 DU	KTM - 150 DU	KTM - 160 DU	KTM - 180 DU	KTM - 200 DU
Kod	25 080 529	25 100 529	25 130 529	25 150 529	25 160 529	25 180 529	25 200 529
C	400	420	470	490	500	520	540
Waga [kg]	6,9	10,2	11,8	12,7	13,2	14,1	15,3

230	250	300	350	400	450	500	550	600	650	700	750
COQISOL 70 - 230 DU	COQISOL 70 - 250 DU	COQISOL 70 - 300 DU									
25 230 623	25 250 623	25 300 623									
	650										
5,9	6,2	7,0									

230	250	300	350	400	450	500	550	600	650	700	750
COQISOL 100 - 230 DU	COQISOL 100 - 250 DU	COQISOL 100 - 300 DU									
25 230 624	25 250 624	25 300 624									
	850										
7,5	8,0	9,0									

230	250	300	350	400	450	500	550	600	650	700	750
COQISOL 120 - 230 DU	COQISOL 120 - 250 DU	COQISOL 120 - 300 DU									
25 230 625	25 250 625	25 300 625									
	1000										
8,8	9,3	10,5									

230	250	300	350	400	450	500	550	600	650	700	750
LOFT SLEEVE - 230 DU	LOFT SLEEVE - 250 DU										
28 230 180	28 250 180										
550											
420											

230	250	300	350	400	450	500	550	600	650	700	750
CSR - 230 DU	CSR - 250 DU	CSR - 300 DU	CSR - 350 DU	CSR - 400 DU	CSR - 450 DU	CSR - 500 DU	CSR - 550 DU	CSR - 600 DU	CSR - 650 DU	CSR - 700 DU	CSR - 750 DU
28 230 187	28 250 187	28 300 187	28 350 187	28 400 187	28 450 187	28 500 187	28 550 187	28 600 187	28 650 187	28 700 187	28 750 187
1000	1000	1000	1000	1000	1000	1000	1000	1000	1000	1000	1000
480	480	480	480	480	480	480	480	480	480	480	480

230	250	300	350	400	450	500	550	600	650	700	750
KTM - 230 DU	KTM - 250 DU	KTM - 300 DU									
25 230 529	25 250 529	25 300 529									
560	560	590									
17,0	18,1	20,6									

WYKAZ ELEMENTÓW

ROOFTITE

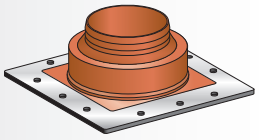

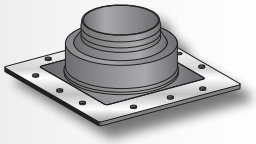

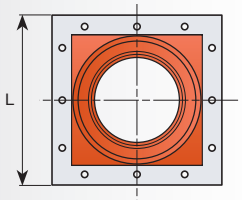

PRZEJŚCIE STROPOWE Z KOŁNIERZEM ELASTYCZNYM

Ø	80	100	130	150	160	180	200
Ref.	ROOFTITE 5R / 5G						
Kod	28 000 080 / 28 000 086						
L	280						
H	60-110						
Waga [kg]	0,38						
Ref.			ROOFTITE 6R / 6G				
Kod			28 000 081 / 28 000 087				
L			363				
H			80-130				
Waga [kg]			0,67				
Ref.				ROOFTITE 7R / 7G			
Kod				28 000 082 / 28 000 088			
L				456			
H				90-160			
Waga [kg]				1,03			
Ref.					ROOFTITE 8R / 8G		
Kod					28 000 084 / 28 000 089		
L					498		
H					1,3		
Waga [kg]					1,30		
Ref.						ROOFTITE 9R / 9G	
Kod						28 000 085 / 28 000 083	
L						681	
H						2,54	
Waga [kg]							

ROOFTITE KIT

ZESTAW DO INSTALACJI PRZEJŚCIA DACHOWEGO

Ø	80	100	130	150	160	180	200
Ref.				ROOFTITE KIT			
Kod				28 000 083			
Waga [kg]				0,4			

230	250	300	350	400	450	500	550	600	650	700	750

ROOFTITE 7R / 7G
28 000 082 / 28 000 088
456
90-160
1,03
ROOFTITE 8R / 8G
28 000 082 / 28 000 089
498
1,3
1,30
ROOFTITE 9R / 9G
28 000 085 / 28 000 083
681
2,54

230	250	300	350	400	450	500	550	600	650	700	750
ROOFTITE KIT											
28 000 083											
0,6											

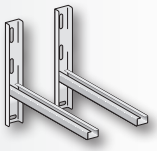

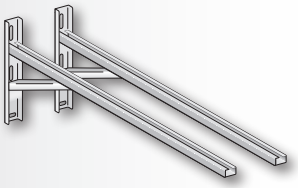

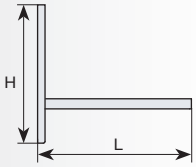

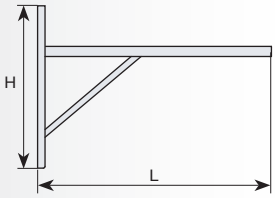

WSPORNIK ŚCIENNY

Ø	80	100	130	150	160	180	200
Ref.	SMI D 325 - 80	SMI D 325 - 100	SMI D 325 - 130	SMI D 325 - 150	SMI D 325 - 160	SMI D 325 - 180	SMI D 325 - 200
Kod	XX 080 XXX	XX 100 XXX	XX 130 XXX	XX 150 XXX	XX 160 XXX	XX 180 XXX	XX 200 XXX
H							
L							
Waga [kg]							
Ref.	SMI D 475 - 80	SMI D 475 - 100	SMI D 475 - 130	SMI D 475 - 150	SMI D 475 - 160	SMI D 475 - 180	SMI D 475 - 200
Kod	XX 080 XXX	XX 100 XXX	XX 130 XXX	XX 150 XXX	XX 160 XXX	XX 180 XXX	XX 200 XXX
H							
L							
Waga [kg]							
Ref.	SMI D K1 - 80	SMI D K1 - 100	SMI D K1 - 130	SMI D K1 - 150	SMI D K1 - 160	SMI D K1 - 180	SMI D K1 - 200
Kod	XX 080 XXX	XX 100 XXX	XX 130 XXX	XX 150 XXX	XX 160 XXX	XX 180 XXX	XX 200 XXX
H							
L							
Waga [kg]							
Ref.	SMI D K2 - 80	SMI D K2 - 100	SMI D K2 - 130	SMI D K2 - 150	SMI D K2 - 160	SMI D K2 - 180	SMI D K2 - 200
Kod	XX 080 XXX	XX 100 XXX	XX 130 XXX	XX 150 XXX	XX 160 XXX	XX 180 XXX	XX 200 XXX
H							
L							
Waga [kg]							
Ref.	SMI D K3 - 80	SMI D K3 - 100	SMI D K3 - 130	SMI D K3 - 150	SMI D K3 - 160	SMI D K3 - 180	SMI D K3 - 200
Kod	XX 080 XXX	XX 100 XXX	XX 130 XXX	XX 150 XXX	XX 160 XXX	XX 180 XXX	XX 200 XXX
H							
L							
Waga [kg]							
Ref.	SMI D K4 - 80	SMI D K4 - 100	SMI D K4 - 130	SMI D K4 - 150	SMI D K4 - 160	SMI D K4 - 180	SMI D K4 - 200
Kod	XX 080 XXX	XX 100 XXX	XX 130 XXX	XX 150 XXX	XX 160 XXX	XX 180 XXX	XX 200 XXX
H							
L							
Waga [kg]							
Ref.	SMI D K5 - 80	SMI D K5 - 100	SMI D K5 - 130	SMI D K5 - 150	SMI D K5 - 160	SMI D K5 - 180	SMI D K5 - 200
Kod	XX 080 XXX	XX 100 XXX	XX 130 XXX	XX 150 XXX	XX 160 XXX	XX 180 XXX	XX 200 XXX
H							
L							
Waga [kg]							
Ref.	SMI D K6 - 80	SMI D K6 - 100	SMI D K6 - 130	SMI D K6 - 150	SMI D K6 - 160	SMI D K6 - 180	SMI D K6 - 200
Kod	XX 080 XXX	XX 100 XXX	XX 130 XXX	XX 150 XXX	XX 160 XXX	XX 180 XXX	XX 200 XXX
H							
L							
Waga [kg]							

230	250	300	350	400	450	500	550	600	650	700	750
	SMI D 325 - 250	SMI D 325 - 300									
	XX 250 XXX	XX 300 XXX									
	SMI D 475 - 250	SMI D 475 - 300									
	XX 250 XXX	XX 300 XXX									
	SMI D K1 - 250	SMI D K1 - 300									
	XX 250 XXX	XX 300 XXX									
	SMI D K2 - 250	SMI D K2 - 300									
	XX 250 XXX	XX 300 XXX									
	SMI D K3 - 250	SMI D K3 - 300									
	XX 250 XXX	XX 300 XXX									
	SMI D K4 - 250	SMI D K4 - 300									
	XX 250 XXX	XX 300 XXX									
	SMI D K5 - 250	SMI D K5 - 300									
	XX 250 XXX	XX 300 XXX									
	SMI D K6 - 250	SMI D K6 - 300									
	XX 250 XXX	XX 300 XXX									

DODATKOWE ELEMENTY KOMINA

SMI D

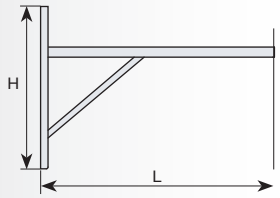

WSPORNIK ŚCIENNY

Ø	80	100	130	150	160	180	200
Ref.	SMI D K7 - 80	SMI D K7 - 100	SMI D K7 - 130	SMI D K7 - 150	SMI D K7 - 160	SMI D K7 - 180	SMI D K7 - 200
Kod	XX 080 XXX	XX 100 XXX	XX 130 XXX	XX 150 XXX	XX 160 XXX	XX 180 XXX	XX 200 XXX
H							
L							
Waga [kg]							

SSCE D

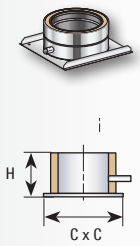

ODSKRAPLACZ BOCZNY Z PODSTAWĄ

Ø	80	100	130	150	160	180	200
Ref.	SSCE D - 80	SSCE D - 100	SSCE D - 130	SSCE D - 150	SSCE D - 160	SSCE D - 180	SSCE D - 200
Kod	XX 080 XXX	XX 100 XXX	XX 130 XXX	XX 150 XXX	XX 160 XXX	XX 180 XXX	XX 200 XXX
H							
CxC							
Waga [kg]							

SCE D

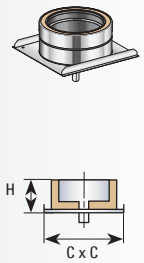

ODSKRAPLACZ Z PODSTAWĄ

Ø	80	100	130	150	160	180	200
Ref.	SCE D - 80	SCE D - 100	SCE D - 130	SCE D - 150	SCE D - 160	SCE D - 180	SCE D - 200
Kod	XX 080 XXX	XX 100 XXX	XX 130 XXX	XX 150 XXX	XX 160 XXX	XX 180 XXX	XX 200 XXX
H							
CxC							
Waga [kg]							

SDU D

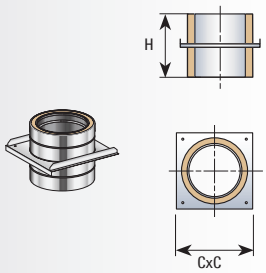

WSPORNIK POŚREDNI

Ø	80	100	130	150	160	180	200
Ref.		SDU D - 100 DU	SDU D - 130 DU	SDU D - 150 DU	SDU D - 160 DU	SDU D - 180 DU	SDU D - 200 DU
Kod		28 100 XXX	28 130 XXX	28 150 XXX	28 160 XXX	28 180 XXX	28 200 XXX
H				196			
CxC		250	280	300	310	330	350
Waga [kg]		2,2	2,3	2,4	2,7	3,2	3,3

AS 500

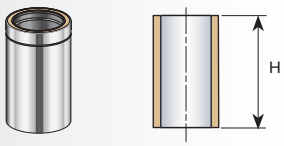

ANSCHLUSSTÜCK 500

Ø	80	100	130	150	160	180	200
Ref.			AS 500 - 130 DU	AS 500 - 150 DU	AS 500 - 160 DU	AS 500 - 180 DU	AS 500 - 200 DU
Kod			28 130 XXX	28 150 XXX	28 160 XXX	28 180 XXX	28 200 XXX
H							
Waga [kg]							

AS 1000

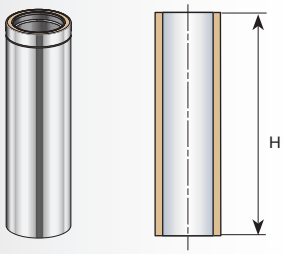

ANSCHLUSSTÜCK 1000

Ø	80	100	130	150	160	180	200
Ref.			AS 1000 - 130 DU	AS 1000 - 150 DU	AS 1000 - 160 DU	AS 1000 - 180 DU	AS 1000 - 200 DU
Kod			28 130 XXX	28 150 XXX	28 160 XXX	28 180 XXX	28 200 XXX
H							
Waga [kg]							

230	250	300	350	400	450	500	550	600	650	700	750
	SMI D K7 - 250	SMI D K7 - 300									
	XX 250 XXX	XX 300 XXX									

230	250	300	350	400	450	500	550	600	650	700	750
	SSCE D - 250	SSCE D - 300									
	XX 250 XXX	XX 300 XXX									

230	250	300	350	400	450	500	550	600	650	700	750
	SCE D - 250	SCE D - 300									
	XX 250 XXX	XX 300 XXX									

230	250	300	350	400	450	500	550	600	650	700	750
SDU D - 230 DU	SDU D - 250 DU										
28 230 XXX	28 250 XXX										
196											
380	400										
3,4	3,5										

230	250	300	350	400	450	500	550	600	650	700	750
	AS 500 - 250 DU	AS 500 - 300 DU									
	28 250 XXX	28 300 XXX									

230	250	300	350	400	450	500	550	600	650	700	750
	AS 1000 - 250 DU	AS 1000 - 300 DU									
	28 250 XXX	28 300 XXX									

DODATKOWE ELEMENTY KOMINA

PAS DU

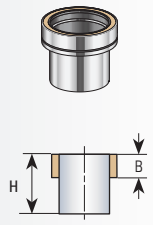

ZWĘŻKA ANSCHLUSSTÜCK

Ø	80	100	130	150	160	180	200
Ref.	PAS DU - 80	PAS DU - 100	PAS DU - 130	PAS DU - 150	PAS DU - 160	PAS DU - 180	PAS DU - 200
Kod	XX 080 XXX	XX 100 XXX	XX 130 XXX	XX 150 XXX	XX 160 XXX	XX 180 XXX	XX 200 XXX
H							
B							
Waga [kg]							

SARCE

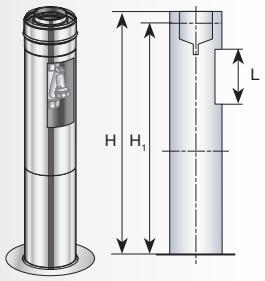

SARCE

Ø	80	100	130	150	160	180	200
Ref.			SARCE - 130 DU	SARCE - 150 DU	SARCE - 160 DU	SARCE - 180 DU	SARCE - 200 DU
Kod			28 130 XXX	28 150 XXX	28 160 XXX	28 180 XXX	28 200 XXX
H					896		
H_1					550-850		
L					170		
Waga [kg]							

SAT D LIGHT

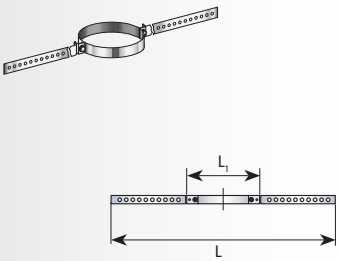

WSPORNIK DACHOWY

Ø	80	100	130	150	160	180	200
Ref.			SAT D LIGHT - 130	SAT D LIGHT - 150	SAT D LIGHT - 160	SAT D LIGHT - 180	SAT D LIGHT - 200
szacht			310x310	310x310	360x360	360x360	360x360
Kod			XX 130 XXX	XX 150 XXX	XX 160 XXX	XX 180 XXX	XX 200 XXX
L							
L_1							
Waga [kg]							

CMI D

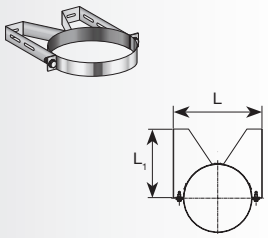

WSPORNIK DACHOWY

Ø	80	100	130	150	160	180	200
Ref.	CMI D - 080	CMI D - 100	CMI D - 130	CMI D - 150	CMI D - 160	CMI D - 180	CMI D - 200
Kod	XX 130 XXX	XX 130 XXX	XX 130 XXX	XX 150 XXX	XX 160 XXX	XX 180 XXX	XX 200 XXX
L							
L_1							
Waga [kg]							

230	250	300	350	400	450	500	550	600	650	700	750
	PAS DU - 250	PAS DU - 300									
	XX 250 XXX	XX 300 XXX									

230	250	300	350	400	450	500	550	600	650	700	750
	SARCE - 250 DU	SARCE - 300 DU									
	28 250 XXX	28 300 XXX									
	896										
	550-850										
	170										

230	250	300	350	400	450	500	550	600	650	700	750
	SAT D LIGHT - 250										
	410x410										
	XX 250 XXX										

230	250	300	350	400	450	500	550	600	650	700	750
	CMI D - 250	CMI D - 300									
	XX 250 XXX	XX 250 XXX									

PE-T D

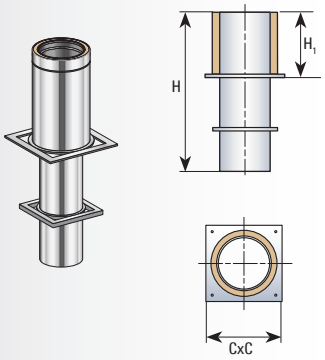

PODSTAWA DO WYDUŻENIE KOMINA DWU-/JEDNOŚCIENNEGO W

Ø	80	100	130	150	160	180	200
Ref.			PE-T D 1 - 130	PE-T D 1 - 150	PE-T D 1 - 160	PE-T D 1 - 180	PE-T D 1 - 200
szacht			310x310	310x310	360x360	360x360	360x360
Kod			XX 130 XXX	XX 150 XXX	XX 160 XXX	XX 180 XXX	XX 200 XXX
H							
H_1							
CxC							
Waga [kg]							
Ref.			PE-T D 2 - 130	PE-T D 2 - 150	PE-T D 2 - 160	PE-T D 2 - 180	PE-T D 2 - 200
szacht			300x300	300x300	350x350	350x350	350x350
Kod			XX 130 XXX	XX 150 XXX	XX 160 XXX	XX 180 XXX	XX 200 XXX
H							
H_1							
CxC							
Waga [kg]							
Ref.			PE-T D 3 - 130	PE-T D 3 - 150	PE-T D 3 - 160	PE-T D 3 - 180	PE-T D 3 - 200
szacht			350x350	350x350	400x400	400x400	400x400
Kod			XX 130 XXX	XX 150 XXX	XX 160 XXX	XX 180 XXX	XX 200 XXX
H							
H_1							
CxC							
Waga [kg]							
Ref.			PE-T D 4 - 130	PE-T D 4 - 150	PE-T D 4 - 160	PE-T D 4 - 180	PE-T D 4 - 200
szacht			290x290	290x290	320x320	350x350	370x370
Kod			XX 130 XXX	XX 150 XXX	XX 160 XXX	XX 180 XXX	XX 200 XXX
H							
H_1							
CxC							
Waga [kg]							
Ref.			PE-T D 5 - 130	PE-T D 5 - 150	PE-T D 5 - 160	PE-T D 5 - 180	PE-T D 5 - 200
szacht			330x330	330x330	370x370	370x370	410x410
Kod			XX 130 XXX	XX 150 XXX	XX 160 XXX	XX 180 XXX	XX 200 XXX
H							
H_1							
CxC							
Waga [kg]							

/ SZACHCIE

230	250	300	350	400	450	500	550	600	650	700	750
	PE-T D 1 - 250 410x410										
	XX 250 XXX										
	PE-T D 2 - 250 400x400										
	XX 250 XXX										

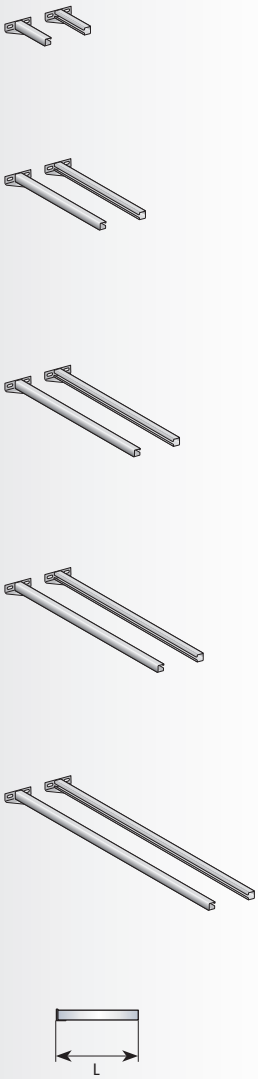

RCM D

WSPORNIK DO OBEJMY

Ø	80	100	130	150	160	180	200
Ref.	RCM D L - 080	RCM D L - 100	RCM D L - 130	RCM D L - 150	RCM D L - 160	RCM D L - 180	RCM D L - 200
	70-110mm	70-110mm	70-110mm	70-110mm	70-110mm	70-110mm	70-110mm
Kod	XX 130 XXX	XX 130 XXX	XX 130 XXX	XX 150 XXX	XX 160 XXX	XX 180 XXX	XX 200 XXX
L							
Waga [kg]							
Ref.	RCM D L1 - 080	RCM D L1 - 100	RCM D L1 - 130	RCM D L1 - 150	RCM D L1 - 160	RCM D L1 - 180	RCM D L1 - 200
	70-155mm	70-155mm	70-155mm	70-155mm	70-155mm	70-155mm	70-155mm
Kod	XX 130 XXX	XX 130 XXX	XX 130 XXX	XX 150 XXX	XX 160 XXX	XX 180 XXX	XX 200 XXX
L							
Waga [kg]							
Ref.	RCM D L2 - 080	RCM D L2 - 100	RCM D L2 - 130	RCM D L2 - 150	RCM D L2 - 160	RCM D L2 - 180	RCM D L2 - 200
	70-230mm	70-230mm	70-230mm	70-230mm	70-230mm	70-230mm	70-230mm
Kod	XX 130 XXX	XX 130 XXX	XX 130 XXX	XX 150 XXX	XX 160 XXX	XX 180 XXX	XX 200 XXX
L							
Waga [kg]							
Ref.	RCM D L3 - 080	RCM D L3 - 100	RCM D L3 - 130	RCM D L3 - 150	RCM D L3 - 160	RCM D L3 - 180	RCM D L3 - 200
	70-280mm	70-280mm	70-280mm	70-280mm	70-280mm	70-280mm	70-280mm
Kod	XX 130 XXX	XX 130 XXX	XX 130 XXX	XX 150 XXX	XX 160 XXX	XX 180 XXX	XX 200 XXX
L							
Waga [kg]							
Ref.	RCM D L4 - 080	RCM D L4 - 100	RCM D L4 - 130	RCM D L4 - 150	RCM D L4 - 160	RCM D L4 - 180	RCM D L4 - 200
	70-430mm	70-430mm	70-430mm	70-430mm	70-430mm	70-430mm	70-430mm
Kod	XX 130 XXX	XX 130 XXX	XX 130 XXX	XX 150 XXX	XX 160 XXX	XX 180 XXX	XX 200 XXX
L							
Waga [kg]							
Ref.	RCM D L5 - 080	RCM D L5 - 100	RCM D L5 - 130	RCM D L5 - 150	RCM D L5 - 160	RCM D L5 - 180	RCM D L5 - 200
	70-530mm	70-530mm	70-530mm	70-530mm	70-530mm	70-530mm	70-530mm
Kod	XX 130 XXX	XX 130 XXX	XX 130 XXX	XX 150 XXX	XX 160 XXX	XX 180 XXX	XX 200 XXX
L							
Waga [kg]							
Ref.	RCM D L6 - 080	RCM D L6 - 100	RCM D L6 - 130	RCM D L6 - 150	RCM D L6 - 160	RCM D L6 - 180	RCM D L6 - 200
	70-730mm	70-730mm	70-730mm	70-730mm	70-730mm	70-730mm	70-730mm
Kod	XX 130 XXX	XX 130 XXX	XX 130 XXX	XX 150 XXX	XX 160 XXX	XX 180 XXX	XX 200 XXX
L							
Waga [kg]							

230	250	300	350	400	450	500	550	600	650	700	750
	RCM D L - 250	RCM D L - 300									
	70-110mm	70-110mm									
	XX 250 XXX	XX 250 XXX									
	RCM D L1 - 250	RCM D L1 - 300									
	70-155mm	70-155mm									
	XX 250 XXX	XX 250 XXX									
	RCM D L2 - 250	RCM D L2 - 300									
	70-230mm	70-230mm									
	XX 250 XXX	XX 250 XXX									
	RCM D L3 - 250	RCM D L3 - 300									
	70-280mm	70-280mm									
	XX 250 XXX	XX 250 XXX									
	RCM D L4 - 250	RCM D L4 - 300									
	70-430mm	70-430mm									
	XX 250 XXX	XX 250 XXX									
	RCM D L5 - 250	RCM D L5 - 300									
	70-530mm	70-530mm									
	XX 250 XXX	XX 250 XXX									
	RCM D L6 - 250	RCM D L6 - 300									
	70-730mm	70-730mm									
	XX 250 XXX	XX 250 XXX									

ТЕРАТЕРМ ООД
1680 София
кв. Манастирски ливади-запад, Витоша
ул. Тодор Каблешков №61
тел: 02 / 85 69 174
мобилен тел: +359 878 20 55 33
мобилен тел: +359 879 06 69 99

ТЕРАТЕРМ ООД
гр.ПЛЕВЕН 5800
ул. Чаталджа № 59 – склад №4
Местност: Чаира
Тел: 064/90 12 52
Мобилен тел: +359 878205530

e-mail: terratherm@abv.bg
www.terratherm-bg.com